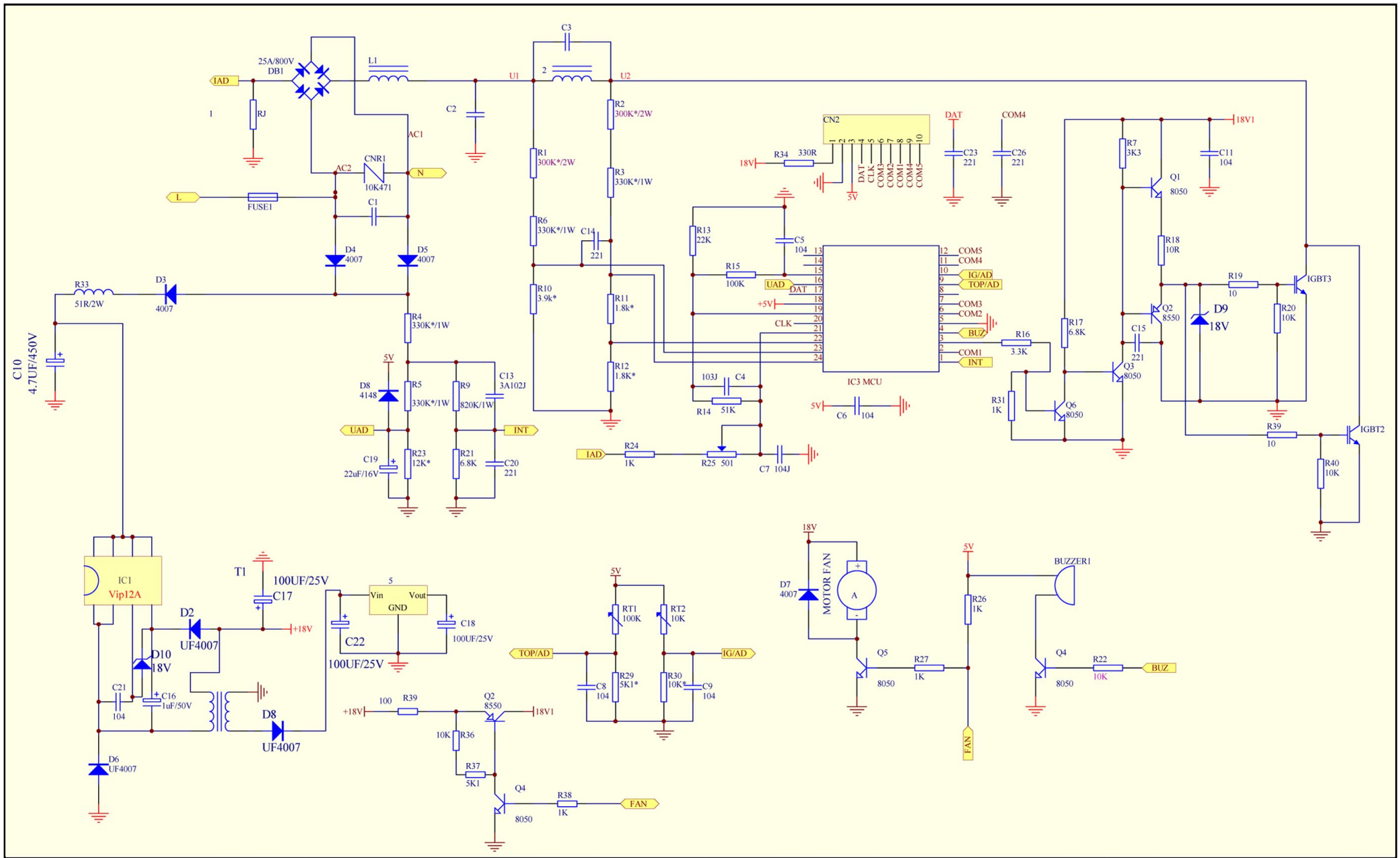

Bartscher	Induktionskocher IK-20 Artikel-Nr.: 105.820	Schaltplan 25.09.2009	Seite 1/1