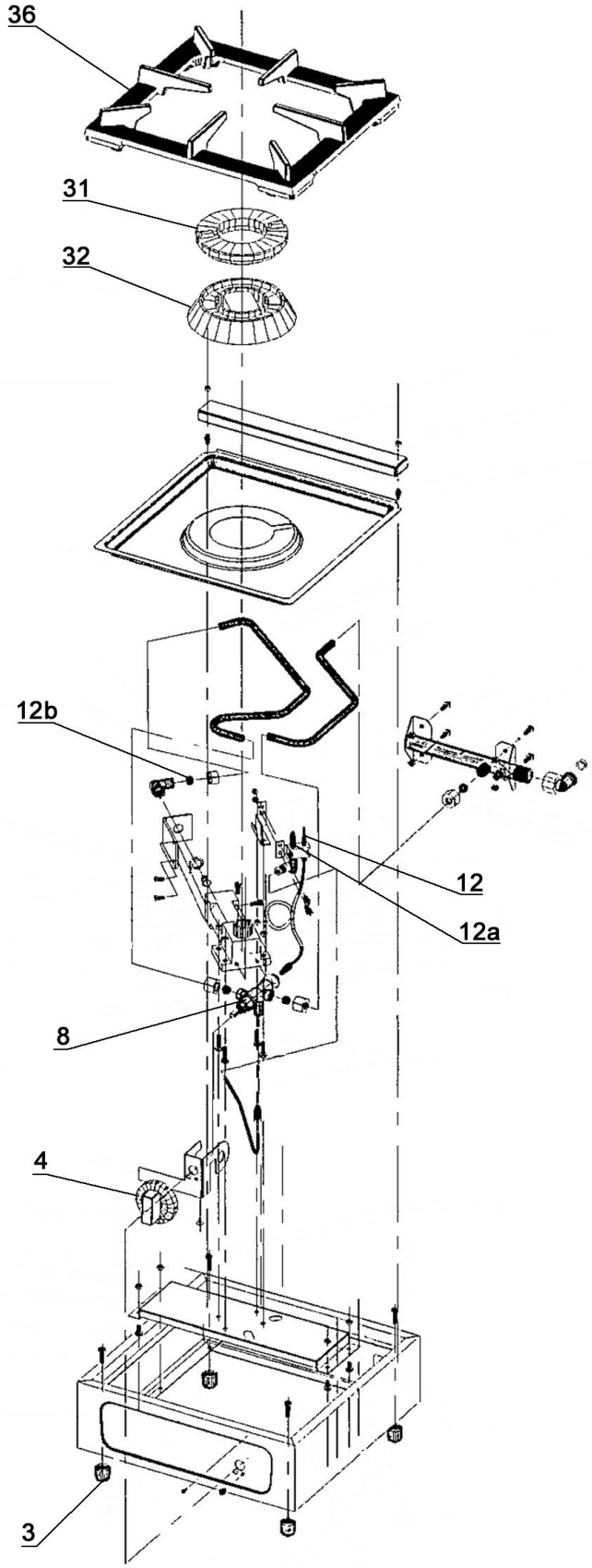

Bartscher	Gaskocher 1K650 Artikel-Nr.: 1059503	Explosionszeichnung 18.03.2015	Seite 1/2

Pos.	Artikelbeschreibung	Description of item	Artikel Nr./Item No.
3	Fuß	Base	E0MPIEBIG
4	Knebel z. Gaskocher	Knob f. gas cooker	n.m.lieferbar/n.m.available
	Knebel, silber	Knob, silver	n.m.lieferbar/n.m.available
	Ring, schwarz f. E0MMA60MET	Ring, black for E0MMA60MET	n.m.lieferbar/n.m.available
	Knebel, aktuelles Modell ersetzt alle o.g. Modelle	Knob, actual model, replacement part, for all above mentioned models	E0MMA60GF
8	Gashahn	Gas cock	0RU700S
12	Thermoelement 800 mm	Thermocouple 800 mm	01916000
12a	Zündbrenner m. Allgasdüse	Ignition burner w. nozzle	010912
12b	Düse, Propan, D 110, 50 mbar	Nozzle, propane D 110, 50 mbar	061405
	Düse, Erdgas D 180R	Nozzle, natural gas D 180R	E0MIN180R
31	Brennerdeckel 6,5 kW	Burner cap 6,5 kW	E0SPA65DC
32	Brennertulpe 6,5 kW	Burner body 6,5 kW	E0BRUDC
36	Rostaufsatz	Grid attachment	051050
o.Abb./ no pic.	Niederdruckregler Typ EN61-DS	Low-pressure controller type EN61-DS	00115000
	Schlauchbruchsicherung, 50 mbar	Hose failure safety device, 50 mbar	00285000
	Winkel einschraubbar	Angle bracket screwable	007051
	Schlauchverbinder, G1/4, LH	Hose connector, G1/4, left-hand th.	14040
	Schlauchleitung, Mitteldruck	Hose line, medium pressure	0445530