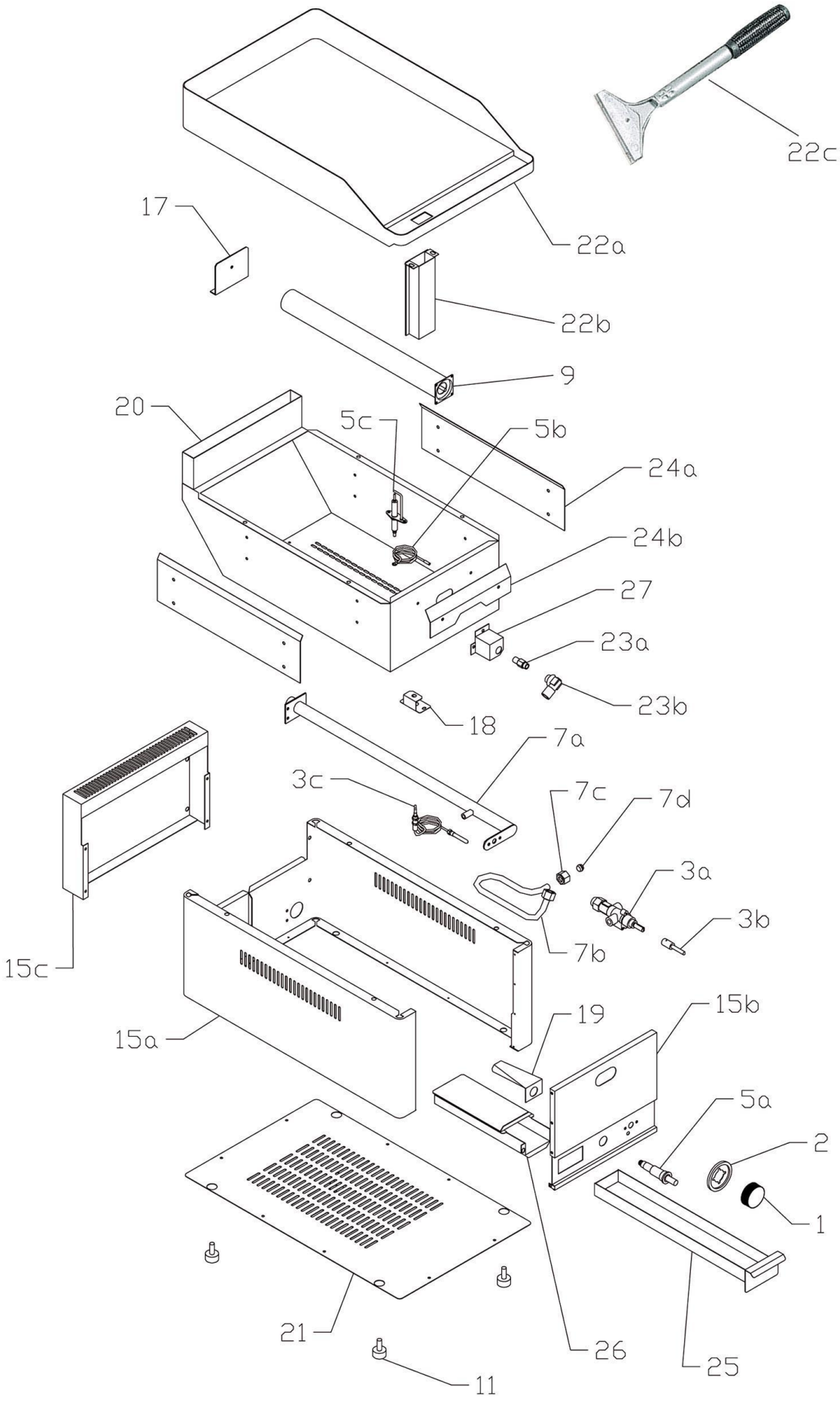

Bartscher	Griddleplatte GDP 320G, glatt Artikel-Nr.: A3700331	Explosionszeichnung 18.05.2017	Seite 1/2

Pos.	Artikelbeschreibung	Description of item	Artikel Nr./Item No.
1	Knebel	Knob	0402593100
2	Blendring, Kunststoff	Blind ring, plastic	A0402595000
3a	Gashahn	Gas tap	0404500100
3b	Achsverlängerung	Axle elongation	0408706200
3c	Thermoelement 750 mm	Thermocouple 750 mm	016991
5a	Piezozünder	Piezo igniter	018724
5b	Kabel	Cable	0402008000
5c	Zündkerze	Ignition plug	0404530200
7a	Gasrampe	Gas ramp	0501003300
7b	Gasleitung	Gas pipe	0501006510
7c	Mutter M 8 x 1, z. Thermoelement	Nut M 8 x 1, thermocouple	010092
7d	Doppelkegelring D10 mm	Double taper seal D10 mm	049818
9	Brenner	Burner	0404000100
11	Fuß, höhenverstellbar	Base, height-adjustable	E01036503000
15a	Gehäuse	Housing	0501000300
15b	Frontblende	Front panel	0451001200
15c	Rückwand	Back panel	0501002300
17	Halterung z. Brenner	Burner bracket	0451006800
18	Halterung z. Thermoelement	Holder f. thermocouple	0451010100
19	Abdeckung	Cover	0451008750
20	Brennraum	Burner chamber	0501001250
21	Bodenplatte	Bottom plate	0451001780
22a	Griddleplatte	Griddle plate	0501005825
22b	Ablauf	Drain	0501002100
22c	Kombi-Kratzer, gerade Klinge	Combi-Scraper	529712
	Ersatzklinge Kombikratzer	Substitute blade Combi-Scraper	529723
23a	Düse, Propan, D 77	Nozzle, propane, D 77	040685
	Düse, Propan, D 93 30/37 mbar	Nozzle, propane, D 93, 30 mbar	0404547093
	Düse, Erdgas L, D 150	Nozzle, natural gas L, D 150	040547150
	Düse, Erdgas H, D 135	Nozzle, natural gas H, D 135	040686
23b	Düsenhalterung	Nozzle holder	0404520200
24a	Abschirmblech, seitlich	Shield plate, sideways	0451008850
24b	Abschirmblech, vorne	Front shield plate	0451008950
25	Fettauffangschublade	Grise drip drawer	0503000450
26	Schubladenführung	Drawer runner	0501002200
27	Halterung z. Düsenstock	Nozzle holder	0451007600