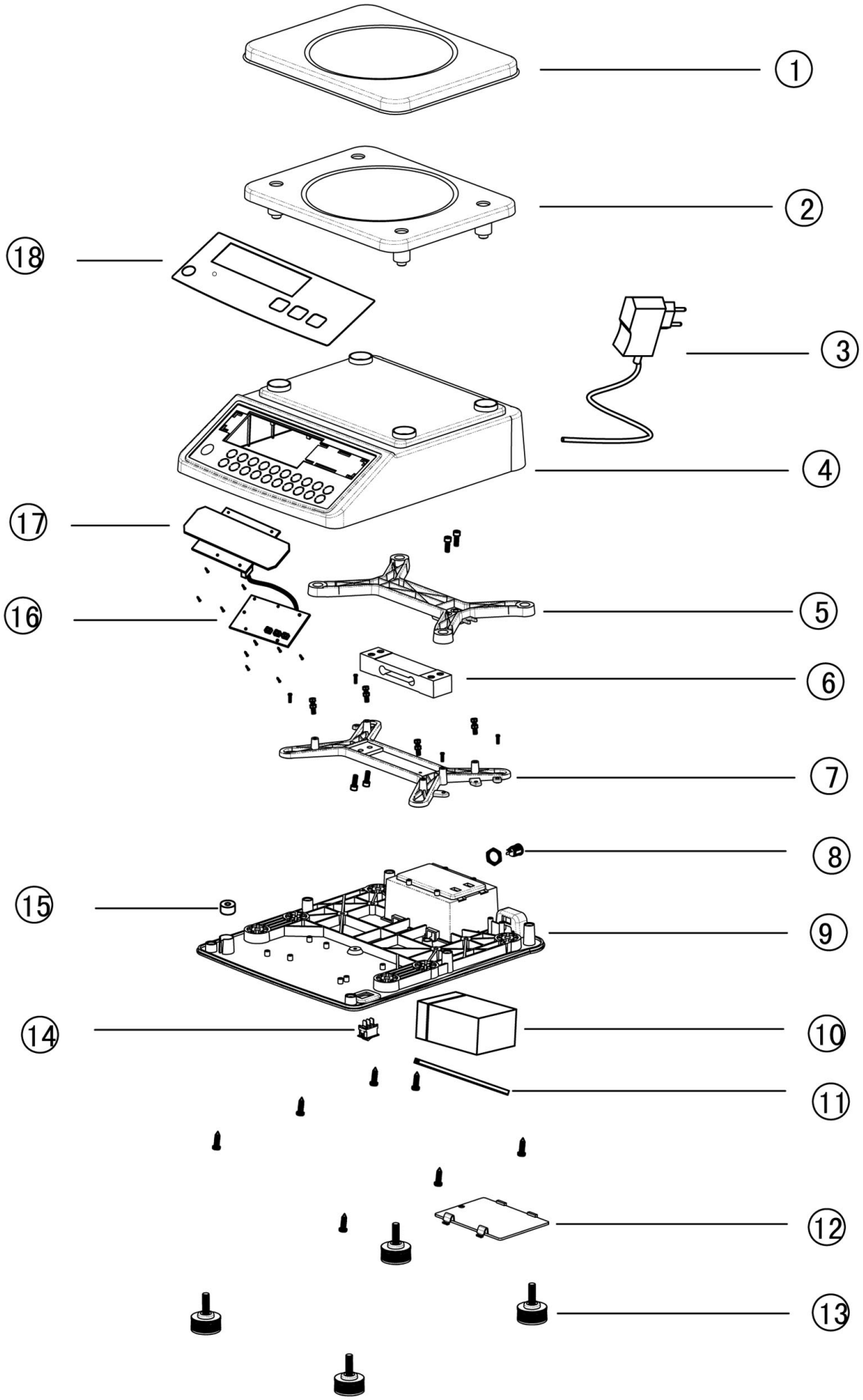

Bartscher	Küchenwaage, 15Kg, 2g Artikel-Nr.: A300118	Explosionszeichnung 09.12.2014	Seite 1/2

Pos.	Artikelbeschreibung	Description of item	Artikel Nr./Item No.
1	Wiegeplatte, Edelstahl	Stainless steel plate	041557
2	Ablageschale	Tray	041558
3	Steckernetzteil	Wall plug transformer	041559
4	Gehäuse	Housing	041560
5	Halterung f. Wiegezelle, oben	Holder f. loadcell, upper	041561
6	Wiegezelle	Loadcell	041562
7	Halterung f. Wiegezelle, unten	Holder f. loadcell, lower	041564
8	Anschlusssteckdose	Socket with cable	041565
9	Abdeckung z. Boden	Cover f. base	041566
10	Akkumulator	Accumulator	041567
11	Halterung	Holder	041568
12	Deckel f. Batteriefach	Lid f. battery cover	041569
13	Fuß	Base	041570
14	Schalter, Ein - Aus	Switch, on-off	041571
15	Distanzscheibe	Spacer washer	041572
16	Bedienplatine	Control board	041573
17	Bedienplatine	Control board	041574
18	Bedienfeldfolie	Control panel sticker	E041584