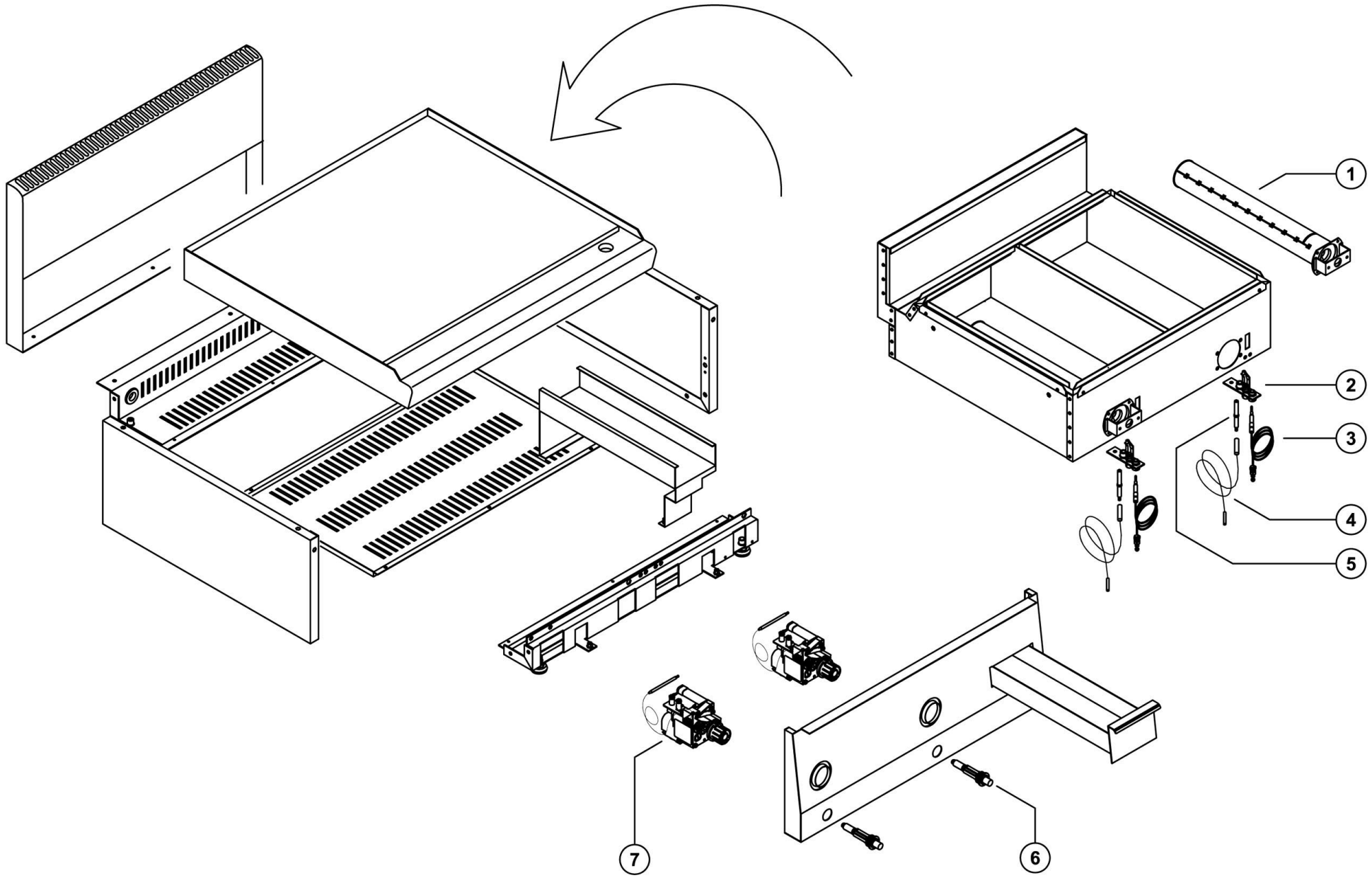

Bartscher	Griddleplatte Gas 600, B600, glatt Artikle-Nr.: 1311813	Explosionszeichnung 05.05.2017	Seite 1/2

Pos.	Artikelbeschreibung	Description of item	Artikel Nr./Item No.
1	Brenner	Burner	07090093
2	Pilotbrenner m. Zünddüsen	Pilot burner w. ignition burner	07090026
3	Thermoelement 800 mm	Thermocouple 800 mm	01916000
4	Zündkabel	Ignition cable	06050610
5	Zündkerze	Ignition plug	06010061
6	Piezozünder	Piezo igniter	017959
7	Armatur Eurosit 100 - 340° C	Eurosit fittings 100 - 340° C	023035
o.Abb/n.pic	Kombi-Kratzer, gerade Klinge	Combi-Scraper	529712
	Düsensatz, Propan 37mbar f. FR	Nozzle set, propane 37mbar f. FR	07043702
	Düse, Propan, D 90	Nozzle, propane, D 90	07043700
	Düse, Erdgas H, D 145	Nozzle, natural gas H, D 145	07043704
	Düse, Erdgas L, D 150	Nozzle, natural gas L, D 150	07043706
	Zünddüse, Propan, D 16	Ignition nozzle, propane, D 16	016136
	Zünddüse, Erdgas, D 27	Ignition nozzle, natural gas, D 27	016137