HENDI
FOOD SERVICE EQUIPMENT

User manual
Gebrauchsanweisung
Gebruiksaanwijzing
Instrukcja obsługi
Mode d'emploi

Istruzioni per l'utente
Instrucțiunile utilizatorului
Руководство по эксплуатации
Οδηγίες χρήσης

VEGETABLE CUTTER

Item: 231852

You should read this user manual carefully before using the appliance.

Bevor Sie das Gerät in Betrieb nehmen, sollten Sie diese Gebrauchsanweisung aufmerksam lesen.

Alvorens de apparatuur in gebruik te nemen dient u deze gebruiksaanwijzing aandachtig te lezen.

Przed uruchomieniem urządzenia należy koniecznie dokładnie przeczytać niniejszą instrukcję obsługi.

Lisez attentivement ce mode d'emploi avant d'utiliser l'appareil .

Prima di utilizzare l'apparecchio in funzione leggere attentamente le istruzioni per l'uso.

Citiți cu atenție prezentul manual de utilizare înainte de folosirea aparatului.

Внимательно прочитайте руководство пользователя перед использованием прибора.

Πρέπει να διαβάσετε αυτές τις οδηγίες χρήσης προσεκτικά πριν χρησιμοποιήσετε τη συσκευή.

Keep these instructions with the appliance.
Diese Gebrauchsanweisung bitte beim Gerät aufbewahren.
Bewaar deze handleiding bij het apparaat.
Zachowaj instrukcję urządzenia
Gardez ces instructions avec cet appareil.
Conservate le istruzioni insieme all'apparecchio.
Păstrați maualul de utilizare alături de aparat.
Хранить руководство вместе с устройством.
Φυλάξτε αυτές τις οδηγίες μαζί με τη συσκευή.

For indoor use only.
Nur zur Verwendung im Innenbereich.
Alleen voor gebruik binnenshuis.
Do użytku wewnątrz pomieszczeń.
Pour l'usage à l'intérieur seulement.
Destinato solo all'uso domestico.
Doar pentru uz la interior.
Использовать только в помещениях.
Για χρήση μόνο σε εσωτερικό χώρο.

Dear Customer,

Thank you for purchasing this Hendi appliance. Before using the appliance for the first time, please read this manual carefully, paying particular attention to the safety regulations outlined below.

Safety regulations

- This appliance is intended for commercial use only and must not be used for household use.
- The appliance must only be used for the purpose for which it was intended and designed. The manufacturer is not liable for any damage caused by incorrect operation and improper use.
- Keep the appliance and electrical plug away from water and any other liquids. In the event that the appliance should fall into water, immediately remove plug from the socket and do not use until the appliance has been checked by a certified technician. Failure to follow these instructions could cause a risk to lives.
- Never attempt to open the casing of the appliance yourself.
- Do not insert any objects in the casing of the appliance.
- Do not touch the plug with wet or damp hands.
- **Danger of electric shock!** Do not attempt to repair the appliance yourself. In case of malfunctions, repairs are to be conducted by qualified personnel only.
- **Never use a damaged appliance!** Disconnect the appliance from the electrical outlet and contact the retailer if it is damaged.
- **Warning!** Do not immerse the electrical parts of the appliance in water or other liquids. Never hold the appliance under running water.
- Regularly check the power plug and cord for any damage. If the power plug or power cord is damaged, it must be replaced by a service agent or similarly qualified persons in order to avoid danger or injury.
- Make sure the cord does not come in contact with sharp or hot objects and keep it away from open fire. To pull the plug out of the socket, always pull on the plug and not on the cord.
- Ensure that the cord (or extension cord) is positioned so that it will not cause a trip hazard.
- Always keep an eye on the appliance when in use.
- Warning! As long as the plug is in the socket the appliance is connected to the power source.
- Turn off the appliance before pulling the plug out of the socket.
- Never carry the appliance by the cord.
- Do not use any extra devices that are not supplied along with the appliance.
- Only connect the appliance to an electrical outlet with the voltage and frequency mentioned on the appliance label.
- Connect the power plug to an easily accessible electrical outlet so that in case of emergency the appliance can be unplugged immediately. To completely switch off the appliance pull the power plug out of the electrical outlet.
- Always turn the appliance off before disconnecting the plug.

- Never use accessories other than those recommended by the manufacturer. Failure to do so could pose a safety risk to the user and could damage the appliance. Only use original parts and accessories.
- This appliance is not intended for use by persons (including children) with reduced physical, sensory or mental capabilities, or lack of experience and knowledge.
- This appliance must not be used by children under any circumstances.
- Keep the appliance and its cord out of reach of children.
- Always disconnect the appliance from the mains if it is left unattended or is not in use, and before assembly, disassembly or cleaning.
- Never leave the appliance unattended during use.

Special Safety Regulations

- This appliance is intended only for cutting, slicing & grating fresh vegetables (e.g. carrots, potatoes, cabbage, etc) with the use of appropriate cutting discs in commercial use. Any other use may lead to damage of the appliance or personal injury.
- This appliance should not be used for cutting frozen vegetables, bone-in meat or fish, etc.
- Use the appliance only as described in this manual.
- This appliance should be operated and installed by specialized trained personnel in the kitchen of the food industry such as catering, restaurant, bar, etc.
- All installation, maintenance and repair works should be performed by specialized trained authorized technicians.

EN

- Do not place the appliance on a heating object. (gasoline, electric, charcoal cooker, etc.) Keep the appliance away from any hot surfaces and open flames. Always operate the appliance on a level, stable, clean, heat-resistant and dry surface.
- Do not use the appliance near explosive or flammable materials, credit cards, magnetic discs or radios.
- This appliance is not intended to be operated by means of an external timer or separate remote-control system.
- Never bypass any safety interlocks on the appliance.
- **WARNING:** Keep all ventilation openings in the appliance clear of obstruction.
- **WARNING:** ALWAYS switch OFF the appliance and unplug from electrical power supply before cleaning, maintenance or storage.
- **WARNING:** ALWAYS keep hands, long hair and clothing away from the moving parts.
- Allow at least 20 cm spacing around the appliance for ventilation purpose during use.
- Caution! Securely route the power cord if necessary in order to prevent unintentional pulling or contact with the heating surface.
- Do not wash the appliance with water or waterjet. Washing with water can cause leakage and increase the risk of electric shock. No parts are dishwasher safe.
- Do not clean or store the appliance unless it is completely cooled down.
- Do not move the appliance while it is under operation. Unplug the appliance when moving and hold it at the bottom.
- Do not operate the appliance without vegetables to avoid overheated.

• **WARNING!** Take great care when handling the cutting discs. Wear protective gloves (not supplied) if necessary.

Intended use

- The appliance is intended for professional use and can be operated only by qualified personnel.
- The appliance is designed only for cutting, slicing & grating fresh vegetables (e.g. carrots,potatoes, cabbage, etc) with the use of appropriate cutting discs in commercial use. Anyother use may lead to damage of the appliance or personal injury.
- Operating the appliance for any other purpose shall be deemed a misuse of the device. The user shall be solely liable for improper use of the device.

Grounding installation

This appliance is classified as protection class I appliance and must be connected to a protective ground. Grounding reduces the risk of electric shock by providing an escape wire for the electric current. This appliance is equipped with a cord having a grounding wire with a grounding plug. The plug must be plugged into an outlet that is properly installed and grounded.

1. GENERAL

1.1. DESCRIPTION

The multi-purpose vegetable cutter can slice, shred, grate, chip and dice various foodstuffs (for the preparation of raw and cooked vegetables, fruit). With its range of cutting discs, the device is ideal for restaurants, high occupancy kitchens, institutions and small companies.

1.2. GENERAL PRECAUTIONS

- The vegetable cutter must be operated only by qualified personnel familiar with the use and sefety instructions included in this manual.
- In case of personnel rotation, vocational training is necessary.
- Although the device is equipped with several safety systems, avoid touching the cutting discs and moving parts.
- Before any cleaning and maintenance operations check if the device is disconnected from the mains.
- Periodicaly check the cables and electrical elements.
- Do not use the device to cut frozen food. Remove all hard parts from foodstuffs before cutting to avoid damage of the cutting blades.
- Never replace any parts of the device by yourself. Call the authorized service.

EN

2. TECHNICAL DATA

2.1. SPECIFICATION SHEET

Model	Dimensions mm	Weight Kg	Power Watts	Electrical Connection	RPM Disc	Noise level
231852	500X250X(H)470	26	750W	230V ~50Hz	300 RPM	< 60 dB

2.2. DELIVERY CONDITIONS AND PACKING DISPOSAL

The vegetable cutter is packed in a sturdy cardboard box with shaped internal edges, which guarantees perfect integrity of the machine during transport.

Each device includes:

- Operations and maintenance manual.
- Ejecting disc.
- All packing components (cardboard box, foam, straps etc.) Can easily be disposed of as municipal waste.

3. INSTALLATION

3.1. SETTING THE DEVICE

The device connection and setting must be performed by qualified personnel.

WARNING: both the system and location where the equipment is to be installed must comply with the occupational safety and health regulations as well as other regulations in force.

The manufacturer and the seller shall not be held liable for any the manufacturer and the seller shall not be held liable for any regulations.

Place the device on a wide, levelled, dry and stable surface, away from heat sources and water jets.

3.2. ELECTRIC CONNECTIONS

The device is supplied with an electrical cable to be connected to a thermal magnetic switch switching off the device in case of accidental contact of the operator with moving parts.

The device must be grounded according to the local regulations in force.

The manufacturer and the seller shall not be held liable for any direct or indirect damage which may result from failure to observe the local regulations n force.

The vegetable cutter is manufactured to be used with 230V ~50Hz single-phase connection. If the voltage is different from the data specified on a rating plate, please contact the seller.

SINGLE-PHASE CONNECTION

EN

3.3. SAFETY MEASURES AND END USER TRAINING

Skilled personnel in charge of the installation and electrical connections of the device shall be responsible for training end users. Safety measures to be applied should be communicated to end users. This operation manual is supplied together with each device.

4. DEVICE OPERATION

4.1. CONTROLS

The controls and pilot light are located on the top of the device in the middle of the alumilium base.

1. Green (I) start push button
2. Red (O) stop push button

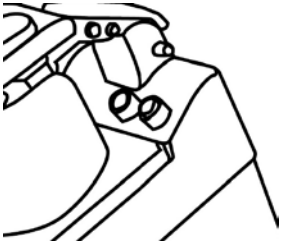

4.2. ASSEMBLING THE DISCS

Lift up the locking handle as shown in figure no. 1 And open the cover. Remove the ejector and place appropriate disc. Close the cover. Push the start button to automatically hook the discs in the correct position.

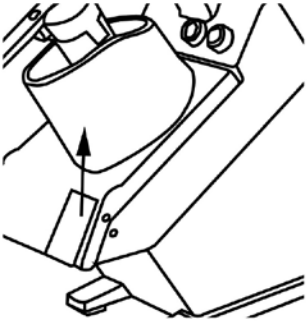

Opening the cover (figure no. 1)

Disc position (figure no. 2)

BE CAREFULL WITH THE DISC BLADES!

4.3. DISCS – STANDARD EQUIPMENT

	PICTURE	PART NO.	SIZE
Shredding discs		280300	3mm
		280416	5mm
		280317	7mm
Slicing discs		280102	2mm (3 blades)
		280126	4mm (2 blades)

4.4. USING THE DISCS

The device is supplied with the ejector fitted to the drive spindle. Release the cover lock and lift the cover to remove the ejector (see figure. 1)

Before starting work always check the cleanliness of the cutting chamber, the drive spindle, the ejector and the cutting discs.

1) Slicing, shredding and grating
- Mount the ejector onto the flat surface of the drive spindle.
- Mount the required disc (slicing, shredding or other – options.
- Turn the dics clockwise to insert the bayonet and keep on turning closwise until it reaches the pin.
- To remove the disc, turn it in the opposite direction and lift it using the finger holes at the edges of the disc.
- Close and lock the cover.

2) Cutting into chips or cubes (option)
- Mount the ejector.
- Mount the chips/dice disc in the housing and check for correct fixing (the assembly area must be clean). The upper edge of the chips/dice disc must be placed slightly below the top of the body of the device.
- Then mount the slicing disc of the same size as the chips/dice disc and close the cover.

EN

5. CLEANING AND MAINTENANCE OPERATIONS

5.1. GENERAL INFORMATION AND PRODUCTS USED FOR CLEANING

Before carrying out any cleaning or maintenance operations, check if the mains switch is off and the plug is disconnected from the mains.
Clean the device and the discs thoroughly every day to ensure correct operation and long life of the device.
The cutting discs and the ejector can be cleaned with a warm water jet.
Clean the device, in particular the disc assembly, only with a cloth or a sponge damped in warm water. Thoroughly remove all remaining foodstuff to prevent the discs from changing their position.
Open the cover and loosen pin 1 as shown in figure no.3. Remove the cover and wash with warm running water.
Clean the surfaces with water with soap, alcohol, non-abrasive detergents or with water without chlorine- or soda-based substances (chlorinated water, hydrochloric acid).

Never use abrasives, steel wool or similar products as they may damage the surface, coating or body of the device.
For cleaning use non-toxic hygiene products.

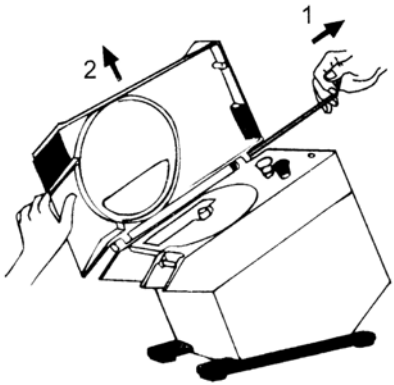

figure no. 3

EN

5.2. IN CASE OF FAILURE

When the white pilot light on the panel is on and the device does not start, check if the handle and the cover are closed. Safety microswitches are activated this way. The safety microswitches prevent the machine start if the securities are not activated.
In case of failure, unplug the device and call the maintenance service or qualified personnel.
Do not start the device or attempt self-repairs.

5.3. DEVICE IDLE FOR A LONG TIME

If the vegetable cutter is to be idle for a long time, unplug and thoroughly clean the device and accessories. Use white vaseline oil (or any similar product) to protect all parts of the device.
These products, mainly composed of oily substances and detergents, and available in spray cylinders for easy application, make aluminum surfaces glossy and prevent moisture and corrosion.

We recommend covering the device with a nylon (or similar) cloth.

ELECTRIC CIRCUIT

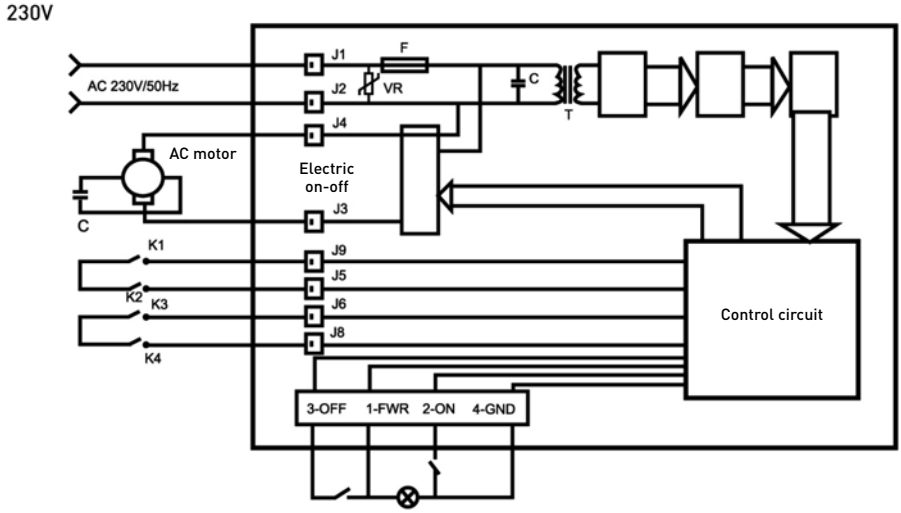

EN

VEGETABLE CUTTER – SPARE PARTS LIST

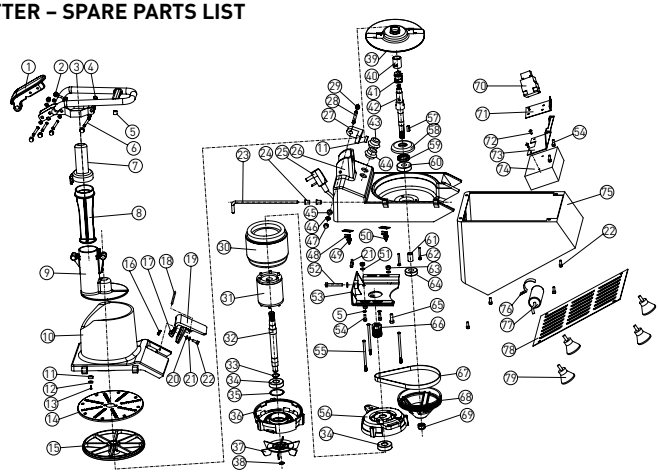

No.	Part Name	No.	Part Name	No.	Part Name
1	Handlebar arm	28	Pin	55	Bolt
2	Screw	29	Screw	56	Front cover of motor
3	Handlebar arm	30	Stator	57	Square key
4	Gasket	31	Rotor	58	Bearing cover
5	Gasket	32	Motor shaft	59	Oil seal
6	Gasket bolt	33	Spring gasket	60	Bearing cover
7	Pusher cap	34	Bearing	61	Shalf sleeve
8	Pusher	35	Ripple gasket	62	Screw
9	Small feeder hopper	36	Motor back cover	63	Nut
10	Hopper	37	Fan	64	Bearing
11	Seat of magnet	38	Spring gasket	65	Bolt
12	Magnet steel	39	Ejector	66	Strapped wheel
13	Screw	40	Core of disc	67	Belt
14	G003 grater disc	41	Ejector device	68	Belt wheel
15	Disc	42	Output axis	69	Nut
16	Spring	43	On switch	70	Contactor
17	Hook	44	Off switch	71	Support of contactor
18	Pin	45	Pin sleeve	72	Screw
19	Locking handle	46	Flat washer	73	Support of electric box
20	Flat washer	47	Fixing flat	74	Electric box
21	Spring washer	48	Screw	75	Bottom base
22	Screw	49	Microswitch-a	76	Clamp
23	Hopper lid spindle	50	Microswitch-b	77	Capacitor
24	Gasket	51	Flat washer	78	Bottom plate
25	Power cord	52	Screw	79	Foot
26	Body	53	Support of motor		
27	Seat of magnet	54	Screw		

EN

Warranty

Any defect affecting the functionality of the appliance which becomes apparent within one year after purchase will be repaired by free repair or replacement provided the appliance has been used and maintained in accordance with the instructions and has not been abused or misused in any way. Your statutory rights are not affected. If the appliance is claimed under warranty, state where and when it was purchased and include proof of purchase (e.g. receipt).

In line with our policy of continuous product development we reserve the right to change the product, packaging and documentation specifications without notice.

Discarding & Environment

When decommissioning the appliance, the product must not be disposed of with other household waste. Instead, it is your responsibility to dispose to your waste equipment by handing it over to a designated collection point. Failure to follow this rule may be penalized in accordance with applicable regulations on waste disposal. The separate collection and recycling of your waste equipment at the time of disposal will help conserve natural resources and ensure that it is recycled in a manner that protects human health and the environment. For more information about where you can drop off your waste for recycling, please contact your local waste collection company. The manufacturers and importers do not take responsibility for recycling, treatment and ecological disposal, either directly or through a public system.

Sehr geehrte Kundin, sehr geehrter Kunde,

wir danken Ihnen für den Kauf des Gerätes Hendi. Machen Sie sich bitte mit dieser Anleitung noch vor der Inbetriebnahme des Gerätes vertraut, um Schäden durch die unsachgemäße Bedienung zu vermeiden. Den Sicherheitsregeln ist besondere Aufmerksamkeit zu widmen.

Sicherheitsregeln

- Die unsachgemäße Bedienung des Geräts kann zur schweren Beschädigung des Geräts sowie zu Verletzungen führen.
- Das vorliegende Gerät ist ausschließlich für den gewerblichen Gebrauch bestimmt und darf nicht im Haushalt verwendet werden.
- Das Gerät ist ausschließlich zu dem Zweck zu benutzen, zu dem es hergestellt wurde. Der Hersteller haftet nicht für Schäden, die auf unsachgemäße Bedienung des Geräts zurückzuführen sind.
- Den Kontakt des Gerätes und des Steckers mit Wasser oder einer anderen Flüssigkeit vermeiden. Den Stecker unverzüglich aus dem Stecker ziehen und das Gerät von einem anerkannten Fachmann prüfen lassen, wenn das Gerät unbeabsichtigterweise ins Wasser fällt. Bei Nichteinhaltung dieser Sicherheitsvorschriften besteht Lebensgefahr.
- Nie eigenständig das Gehäuse des Gerätes zu öffnen versuchen.
- In das Gehäuse des Gerätes keine Gegenstände einführen.
- Den Stecker nicht mit nassen oder feuchten Händen berühren.
- **Gefahr eines Stromschlags!** Das Gerät darf nicht selbstständig repariert werden. Sämtliche Mängel und Unzulänglichkeiten sind ausschließlich durch qualifiziertes Personal zu beseitigen.
- **Niemals ein beschädigtes Gerät benutzen!** Das beschädigte Gerät vom Netz trennen und sich mit dem Verkäufer in Verbindung setzen.
- **Warnung:** Die Elektroteile des Gerätes dürfen weder in Wasser noch in andere Flüssigkeiten getaucht werden. Ebenso ist das Gerät nicht unter fließendes Wasser zu halten.
- Der Stecker und die Stromversorgungsleitung sind regelmäßig auf Beschädigungen zu prüfen. Der beschädigte Stecker oder Leitung sind an eine Servicestelle oder einer anderen qualifizierten Person zur Reparatur zu übergeben, um eventuellen Gefahren und Verletzungen des Körpers vorzubeugen.
- Man muss sich davon überzeugen, ob die Stromversorgungsleitung weder mit scharfkantigen noch mit heißen Gegenständen in Berührung kommt; halten Sie die Leitung weit entfernt von einer offenen Flamme. Um den Stecker aus der Netzsteckdose zu nehmen, muss man immer am Stecker und nicht an der Leitung ziehen.
- Die Stromversorgungsleitung (oder Verlängerungsleitung) ist vor dem zufälligen Herausziehen aus der Steckdose zu schützen. Die Stromversorgungsleitung muss so geführt werden, dass niemand zufällig darüber stolpern kann.
- Das Gerät muss während seiner Anwendung ständig kontrolliert werden.
- Warnung! Wenn der Stecker in der Netzsteckdose ist, muss man das Gerät als an die Stromversorgung angeschlossen betrachten.

- Bevor der Stecker aus der Netzsteckdose genommen wird, ist das Gerät auszuschalten.
- Das Gerät darf beim Tragen nicht an der Leitung gehalten werden.
- Benutzen Sie kein Zubehör, das nicht mit diesem Gerät mitgeliefert wurde.
- Das Gerät muss man ausschließlich an die Steckdose mit solch einer Spannung und Frequenz anschließen, wie auf dem Typenschild angegeben wird.
- Stecken Sie den Stecker in die Steckdose, die an einem leicht und bequem zugänglichen Ort angeordnet ist, und zwar so, dass das Gerät bei einer Störung sofort abgeschaltet werden kann. Um das Gerät vollständig auszuschalten, muss man es von der Stromquelle trennen. Zu diesem Zweck muss man den Stecker, der sich am Ende der vom Gerät getrennten Leitung befindet, aus der Netzsteckdose ziehen.
- Vor dem Abtrennen des Steckers ist das Gerät auszuschalten!
- Benutzen Sie kein Zubehör, das nicht vom Hersteller empfohlen wird. Die Anwendung vom nicht empfohlenen Zubehör stellt eine Gefahr für den Nutzer dar und kann zur Beschädigung des Gerätes führen. Benutzen Sie ausschließlich Ersatzteile und Zubehör im Original.
- Dieses Gerät eignet sich nicht für den Gebrauch durch Personen (gilt auch für Kinder) mit geringerer Motorik, Sensorik oder geistiger Fähigkeit oder mangelhafter Erfahrung und Wissen.
- Auf keinen Fall darf das Bedienen des Gerätes durch Kinder zugelassen werden.
- Das Gerät mit Stromversorgungsleitung ist außerhalb der Reichweite von Kindern zu lagern.
- Ebenso muss dafür gesorgt werden, dass die Kinder das Gerät nicht zum Spielen benutzen.
- Das Gerät ist immer dann von der Stromversorgung zu trennen, wenn es ohne Aufsicht bleiben soll bzw. auch vor der Montage, Demontage und Reinigung.
- Während der Nutzung darf das Gerät nicht ohne Aufsicht gelassen werden.

DE

Besondere Sicherheitsbestimmungen

- Das Gerät ist für den gewerblichen Gebrauch bestimmt und dient zum Schneiden, Zerkleinern und Abreiben von frischem Gemüse (z.B. Möhren, Kartoffeln, Kohl usw.) mit Hilfe entsprechender Schneidscheiben. Die Verwendung des Gerätes zu irgendwelchen anderen Zwecken kann zu seiner Beschädigung oder zu Körperverletzungen führen.
- Das Gerät eignet sich nicht zum Schneiden von tiefgefrorenen Lebensmitteln, Fleisch mit Knochen, Fischen usw.
- Benutzen Sie das Gerät ausschließlich nur entsprechend der vorliegenden Anleitung.
- Das Gerät sollte nur durch geschultes Personal für Kücheneinrichtungen von Restaurants, Kantinen oder durch die Bedienung von Imbissstuben usw. bedient werden.
- Ebenso darf das Gerät nicht auf ein Objekt gestellt werden, das Wärme emittiert (Gas- oder Elektroherd, Grill, usw.). Halten Sie das Gerät weit entfernt von irgendwelchen heißen Flächen oder einer offenen Flamme. Das Gerät stellt man auf eine ebene, stabile, saubere und trockene Fläche, die gegen die Einwirkung hoher Temperaturen beständig ist.

- Das Gerät darf nicht in der Nähe von explosiven oder leicht brennbaren Materialien, Zahlkarten, Magnetscheiben oder Rundfunkempfängern verwendet werden.
- Das Gerät ist nicht für die Bedienung durch einen externen Timer oder ein gesondertes Fernsteuerungssystem geeignet.
- An den Sicherheitsblockaden darf absolut nicht manipuliert werden.
- **WARNUNG**: Die Belüftungsöffnungen des Gerätes dürfen nicht verdeckt werden.
- **WARNUNG**: Denken Sie IMMER vor dem Reinigen, der Wartung oder dem Zubehörwechsel an das Ausschalten und Abtrennen des Gerätes von der Stromversorgungsquelle.
- **WARNUNG!** Man muss IMMER daran denken, dass keine lose Kleidung getragen wird und die beweglichen Teile des Gerätes mit den Händen berührt werden sowie die Haare zusammengebunden sind.
- Ebenso ist ein Raum von mindestens 15 cm rundum das Gerät abzusichern, um die entsprechende Belüftung während der Nutzung zu gewährleisten.
- **Hinweis!** Führen und schützen Sie entsprechend die Stromversorgungsleitung, damit einem zufälligen Ziehen oder Kontakt mit einer heißen Fläche vorgebeugt wird.
- Das Gerät darf weder mit Wasser noch mit einem starken Strahl gewaschen werden, denn dadurch kann das Wasser in den elektrischen Teil des Gerätes gelangen und es kann zu einem Stromschlag kommen. Die Teile des Gerätes dürfen auch nicht in der Geschirrspülmaschine gewaschen werden.
- Das Gerät ist weder zu reinigen noch an den Lagerort zu bringen, bis es nicht völlig abgekühlt ist.
- Während der Nutzung darf das Gerät nicht getragen werden. Vor dem Herumtragen des Gerätes muss man immer daran denken, das Gerät von der Elektrosteckdose zu trennen und das Gerät immer von unten zu halten.
- Um ein Überhitzen des Motors zu vermeiden, darf man das Gerät nicht einschalten, bevor die Lebensmittel eingebracht worden sind.
- **WARNUNG!** Beim Berühren der Trennscheiben muss man besonders vorsichtig sein. Falls notwendig, sind Schutzhandschuhe zu tragen (sind dem Gerät nicht beigefügt).

Verwendungszweck des Gerätes

- Das Gerät ist für den professionellen Einsatz geeignet, deshalb darf es nur durch qualifiziertes Personal bedient werden.
- Das Gerät ist für den gewerblichen Einsatz bestimmt und dient zum Schneiden, Hobeln und Reiben von frischem Gemüse (z.B. Karotten, Kartoffeln, Kohl, etc.) mit geeigneten Trennscheiben. Die Verwendung des Gerätes für andere Zwecke kann zu seiner Beschädigung sowie zu Körperverletzungen führen.
- Jede andere Verwendung des Gerätes gilt als nicht bestimmungsgemäß. Der Benutzer ist allein verantwortlich für die unsachgemäße Nutzung des Gerätes.

Montage der Erdung

Der Dispenser ist ein Gerät der I. Schutzklasse und bedarf der Erdung. Die Erdung verringert das Risiko des elektrischen Schlages durch Anwendung einer Ableitung des elektrischen Stromes. Das Gerät ist mit einer Erdungsleitung mit Erdungsstecker ausgestattet. Stecken Sie den Stecker nicht in die Steckdose, wenn das Gerät nicht entsprechend installiert und geerdet wurde.

1. ALLGEMEINE INFORMATIONEN

1.1. BESCHREIBUNG

Der gemüseschneider mit mehreren funktionen ermöglicht das schneiden in scheiben; das hobeln; reiben; schneiden in würfeln verschiedener produkte (vorbereitung von roh- und kochgemüse sowie obst).

Auf grund einer breiten auswahl der schneidescheiben eignet sich das gerät ideal für restaurants, küchen mit einer grossen belegung; institutionen und nicht grossen firmen.

1.2. ALLGEMEINE VORSICHTSMASSNAHMEN

- Den gemüseschneider sollte nur geschultes personal bedienen, die sich mit der bedien- und sicherheitsanleitung aus dem vorliegenden handbuch vertraut gemacht haben.
- Bei einem personalwechsel ist die durchführung einer erneuten beruflichen schulung erforderlich.
- Obwohl das gerät mit einem sicherungssystem ausgerüstet ist, muss man das annähern an die schneidescheiben und beweglichen elemente vermeiden.
- Vor dem waschen und den wartungsarbeiten muss man prüfen, ob das gerät von der stromversorgungsquelle getrennt ist:
- Der zustand der stromversorgungsleitung und der elektroelemente ist regelmässig zu prüfen.
- Das gerät darf nicht zum schneiden von gefrorenen lebensmittel verwendet werden. Vor dem schneiden müssen vom lebensmittel sämtliche harten elemente, die das messer beschädigen können, entfernt werden.
- Den austausch von teilen des gerätes niemals selbsttätig vornehmen; wenden sie sich an einen autorisierten servicedienst.

2. TECHNISCHE DATEN

DE

2.1. SPEZIFIKATIONSBLATT

Modell	Abmessungen in mm	Gewicht Kg	Leistung W	Elektro-Verbindung	Umdr. Pro min. Der scheibe	Geräusch-pegel
231852	500X250X(H)470	26	750W	230V ~50Hz	300 obr/min	< 60 dB

2.2. ANLIEFERBEDINGUNGEN UND ENTSORGUNG DER VERPACKUNG

Alle gemüseschneider werden in einem festen wellpappkarton mit profilierten innenkanten verpackt, was während des transports die sicherheit für das gerät garantiert.

Jedem gerät wird folgendes beigefügt:

- Bedien- und wartungsanleitung.
- Auswurfscheibe.
- Alle elemente der verpackung (wellpappkarton, schaum, gurte usw.) Kann man leicht als kommunale abfälle entsorgen.

3. INSTALLATION

3.1. EINSTELLUNG DES GERÄTES

Das anschliessen und konfigurieren des gerätes muss eine dazu qualifizierte person vornehmen.

WARNUNG: sowohl das system als auch der zweckmässige standort des gerätes müssen die vorschriften bzgl. Der vorbeugung von unfällen sowie die geltenden vorschriften erfüllen:

Der hersteller und verkäufer haften nicht für indirekte schäden, die sich aus der nichteinhaltung der obigen vorschriften ergeben können.

Das gerät muss man auf einer breiten, ebenen, trockenen und stabilen fläche, weit entfernt von einer wärmequelle und wasserstrahlen, aufstellen.

3.2. ELEKTROVERBINDUNGEN

Das gerät wird zusammen mit dem elektrokabel angeliefert, das man an den thermomagnetischen schalter anschliessen muss, der das gerät bei einem zufälligen kontakt des bedieners mit rotierenden elementen sofort ausschaltet.
Das gerät muss auch entsprechend den lokal geltenden vorschriften geerdet sein.

Der hersteller und verkäufer haften weder für direkte noch für indirekte schäden, die sich aus der nichteinhaltung der lokal geltenden vorschriften ergeben können.
Der gemüseschneider ist für einen ein-phasenstrom 230V ~50Hz geeignet. Wenn sich die spannung im netz von den auf dem typenschild angegebenen parametern unterscheidet, muss man sich an den verkäufer wenden

POŁĄCZENIE JEDNOFAZOWE = EINPHASENVERBINDUNG

3.3. SICHERHEITSMASSNAHMEN UND SCHULUNG DES ENDNUTZERS

Die schulung des endnutzers wird von erfahrenen mitarbeitern durchgeführt, die für die installation und den elektrischen anschluss des gerätes verantwortlich sind. Der endnutzer ist über die sicherheitsmassnahmen zu informieren, die anzuwenden sind. Jedem gerät wird eine bedienanleitung beigefügt.

DE

4. BEDIENUNG DES GERÄTES

4.1. STEUERELEMENTE

Die steuerelemente und die kontrolllampe befinden sich oben am gerät, in der mitte der grundplatte aus aluminium.
1. Die grüne taste (I) zum starten des gerätes.
2. Die rote taste (O) zum anhalten des gerätes.

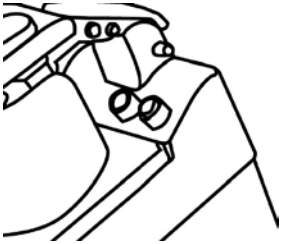

4.2. MONTAGE DER SCHEIBEN AUF DEM GERÄT

Die halterung der blockade entsprechend der abbildung 1 anheben und die abdeckung öffnen bzw. Die auswurfscheibe herausnehmen, danach die entsprechende scheibe auflegen und die abdeckung schliessen. Danach die taste start drücken, damit sich die scheibe automatisch in die richtige lage einhakt.

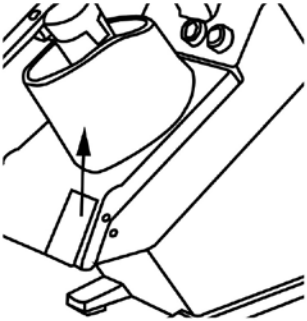

Öffnen der abdeckung (abb.1)

Lage der scheibe (abb.2)

ACHTEN SIE AUF DIE SCHNEIDKANTEN DER SCHEIBE!

4.3. SCHEIBEN – STANDARDAUSRÜSTUNG

	ABBILDUNG	NR. DES TEILES	GRÖSSE
Scheiben zum Raspeln		280300	3mm
		280416	5mm
		280317	7mm
Scheiben zum Scheibenschneiden		280102	2mm (3 Schneiden)
		280126	4mm (2 Schneiden)

DE

4.4. VERWENDUNG DER SCHEIBEN

Das gerät wird mit einer auswurfscheibe angeliefert, die an der antriebsspindel befestigt ist: um die scheibe herauszunehmen; ist die blockade der abdeckung 1 freizugeben und sie bis zum ende anzuheben (siehe abb. 1).

Vor arbeitsbeginn sind folgende baugruppen zu prüfen: sauberkeit der schneidkammer, antriebsspindel, auswurfscheibe und der schneidscheiben.

1) schneiden in scheiben, hobel und reiben:

- Auswurfscheibe an der ebenen fläche der antriebsspindel befestigen.
- Entsprechende scheibe befestigen (zum schneiden in scheiben, reiben zu raspeln oder andere zugängliche als optionen).
- Scheibe nach rechts drehen, um das sog. Bajonett anzulegen; danach in der gleichen richtung drehen bis zu dem moment; wo der bolzen erreicht wird.
- Um die scheibe abzunehmen, dreht man sie in entgegengesetzter richtung und hebt sie an hand der öffnungen und den sich an der kante der scheibe befindenden finger an.
- Schliessen und blockieren der abdeckung.

2) Schneiden von pommes frites zu würfeln (option)

- Auswurfscheibe befestigen.
- Scheibe für die würfel oder pommes im gehäuse befestigen und ihre korrekte stellung prüfen (der bereich der befestigung muss sauber sein). Die obere kante für die würfel oder pommes muss sich leicht unterhalb des oberen teiles vom gehäuse des gerätes befinden.
- Danach ist die scheibe zum scheibenschneiden mit der gleichen abmessung wie die scheibe für pommes oder würfel zu befestigen und die abdeckung zu schliessen.

5. KONTROLL- UND WARTUNGSTÄTIGKEITEN

5.1. ALLGEMEINE INFORMATIONEN UND ZUM WASCHEN VORGESEHENE PRODUKTE

Vor dem waschen oder der wartung ist zu prüfen, ob der schalter in der aus-stellung und der stecker aus der steckdose herausgezogen ist.
Das gerät und die scheiben sind täglich sehr genau zu waschen, um die richtige funktion und einen langen nutzungszeitraum zu gewährleisten.
Die schneidscheiben und die auswurfscheibe kann man unter einem warmen wasserstrahl waschen.
Das gerät und besonders der montageort der scheiben sind nur mit einem lappen oder mit warmen wasser angefeuchtetem schwamm zu reinigen: dabei sind alle rester zu entfernen, um eine lageveränderung der scheiben nicht zu ermöglichen.
Die abdeckung öffnen und entsprechend der abb. 3 Den bolzen lösen. Die abdeckung abnehmen und sie in warmen ; fliessenden wasser waschen.

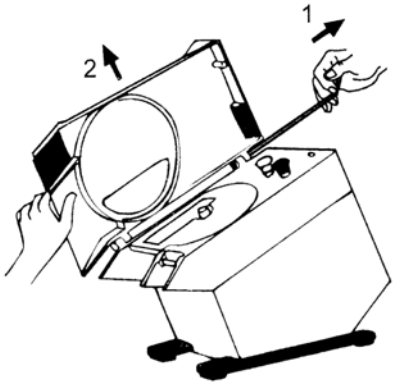

abb.3

5.2. FUNKTION BEI EINER HAVARIE

Wenn auf dem paneel die weisse kontrolllampe leuchtet aber das gerät startet nicht, dann muss man prüfen, ob der haltegriff und die abdeckung geschlossen sind. Auf die art und weise sind die sicherheits-mikroschalter eingeschaltet. Sie bewirken, dass dadurch eine inbetriebnahme des gerätes nicht möglich ist; wenn die sicherheitseinrichtungen nicht eingeschaltet sind:
Bei einer havarie ist der hauptschalter an der wand sofort auszuschalten und die wartungstechniker oder geschultes personal zu benachrichtigen.
Starten sie weder das gerät noch probieren sie es selbst zu reparieren.

DE

5.3. NICHTBENUTZUNG DES GERÄTES ÜBER EINEN LÄNGEREN ZEITRAUM

Wenn das gerät über einen längeren zeitraum nicht genutzt wird; ist der hauptschalter an der wand auszuschalten sowie das gerät und das zubehör zu reinigen. Zum schutz aller elemente des gerätes ist weisses vaseline-öl zu verwenden (oder ein ähnliches produkt). Diese produkte, die hauptsächlich aus öl- oder reinigungssubstanzen bestehen und als spray erhältlich sind; wodurch eine leichte anwendung möglich ist, geben den aluminiumteilen einen glanz und schützen das gerät vor dem eindringen des wassers und der entstehung von rost.

Wir empfehlen das zudecken des gerätes mit einem nylonstoff (oder ähnlichem).

ELEKTROSCHALTPLAN

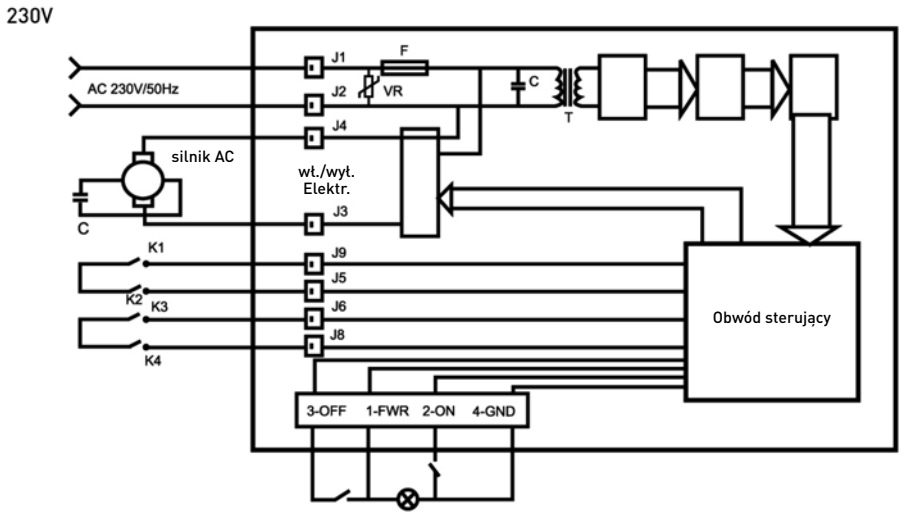

DE

ERSATZTEILLISTE FÜR DEN GEMÜSESCHNEIDER

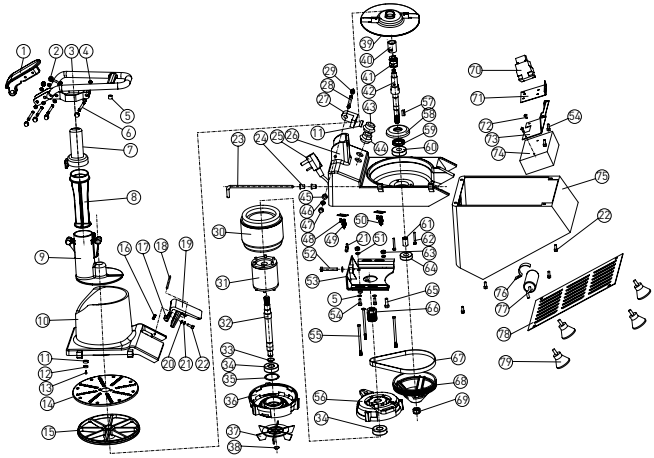

Lfd. Nr.	Teilebezeichnung	Lfd. Nr.	Teilebezeichnung	Lfd. Nr.	Teilebezeichnung
1	Andrückelement	28	Bolzen	55	Schraube
2	Schraube	29	Befestigungsschraube	56	Vordere Motorabdeckung
3	Andrückelement	30	Stator	57	Rechteckschlüssel
4	Dichtung	31	Drehkolben	58	Lagerabdeckung
5	Dichtung	32	Motorwelle	59	Ölabdcihtung
6	Dichtungsschraube	33	Federdichtung	60	Lagerabdeckung
7	Andrückverschluss	34	Lager	61	Hülse
8	Andrückelement	35	Dichtung	62	Befestigungsschraube
9	kleine Einsatzöffnung	36	Hintere Abdeckung des Motors	63	Mutter
10	Einfülltrichter	37	Ventilator	64	Lager
11	Stelle des Magneten	38	Federdichtung	65	Schraube
12	Magnetischer Stahl	39	Auswurfscheibe	66	Aufsatzrad
13	Befestigungsschraube	40	Kern der Scheibe	67	Gurt
14	Scheibe zum Reiben G003	41	Ausstosselement	68	Gurtrad
15	Scheibe	42	Ausgabehülse	69	Mutter
16	Feder	43	Schalter EIN	70	Schaltschütz
17	Haken	44	Schalter AUS	71	Stütze des Schaltschützes
18	Bolzen	45	Hülse des Bolzens	72	Befestigungsschraube
19	Blockadehalterung	46	Flache Unterlegscheibe	73	Stütze des Elektrokastensj
20	Flache Unterlegscheibe	47	Befestigungsplatte	74	Elektrokasten
21	Federring	48	Befestigungsschraube	75	Untere Grundplatte
22	Befestigungsschraube	49	Mikroschalter A	76	Klemme
23	Abdeckbolzen der Einsatzöffnung	50	Mikroschalter B	77	Kondensator
24	Dichtung	51	Flache Unterlegscheibe	78	Untere Platte
25	Stromversorgungsleitung	52	Befestigungsschraube	79	Messer
26	Gehäuse	53	Grundplatte des Motors		
27	Stelle des Magneten	54	Befestigungsschraube		

DE

Garantie

Alle innerhalb von einem Jahr nach dem Kaufdatum festgestellten Defekte oder Mängel, die die Funktionalität des Gerätes beeinträchtigen, werden auf dem Wege der unentgeltlichen Reparatur bzw. des Austausches unter der Voraussetzung beseitigt, dass das Gerät in einer der Bedienungsanleitung gemäßen Art und Weise betrieben und gewartet wird und weder vorsätzlich vernichtet noch nicht bestimmungsgemäß genutzt wurde. Ihre Rechte aus den entsprechenden Gesetzen bleiben davon unberührt. Eine in der Garantiefrist einzureichende Beanstandung hat die Angabe des Kaufortes und Kaufdatums und in der Anlage einen Kaufbeleg (z.B. Kassenzettel) zu enthalten.

Gemäß unserer Politik der ständigen Weiterentwicklung unserer Produkte behalten wir uns vor, Änderungen am Produkt, an seiner Verpackung und an den dokumentierten technischen Daten ohne vorherige Ankündigung vorzunehmen.

Entsorgung und Umweltschutz

Wird das Gerät außer Betrieb genommen, darf es nicht über den Hausmüll entsorgt werden. Der Benutzer ist für die Übergabe des Gerätes an eine geeignete Sammelstelle für Altgeräte verantwortlich. Die Nichteinhaltung dieser Regel kann gemäß den geltenden Vorschriften über die Abfallentsorgung bestraft werden. Die getrennte Sammlung und das Recycling der Altgeräte trägt zur Schonung der natürlichen Ressourcen bei und sorgt für eine umwelt- und gesundheitsschonende Verwertungsweise. Weitere Informationen darüber, wo Sie Ihre Altgeräte entsorgen können, erhalten Sie bei Ihrem örtlichen Entsorgungsunternehmen. Der Hersteller und der Importeur übernehmen keine Verantwortung für das Recycling sowie die umweltfreundliche Verwertung von Abfällen, weder direkt noch über ein öffentliches System.

Geachte klant,

Hartelijk dank voor de aankoop van dit Hendi apparaat. Leest u deze gebruiksaanwijzing zorgvuldig voordat u het apparaat gebruikt, dit om schade door verkeerd gebruik te voorkomen. Lees vooral de veiligheidsinstructies aandachtig door.

Veiligheidsinstructies

- Onjuiste bediening en verkeerd gebruik van het apparaat kan ernstige schade aan het apparaat en verwonding van personen tot gevolg hebben.
- Dit apparaat mag alleen worden gebruikt voor commerciële doeleinden en mag niet worden gebruikt voor huishoudelijk gebruik.
- Het apparaat mag alleen worden gebruikt voor het doel waarvoor het werd ontworpen. De fabrikant aanvaardt geen enkele aansprakelijkheid voor schade als gevolg van onjuiste bediening en verkeerd gebruik.
- Zorg dat het apparaat en de stekker niet met water of een andere vloeistof in aanraking komen. Mocht het apparaat onverhoopt in het water vallen, trek dan onmiddellijk de stekker uit het stopcontact en laat het apparaat controleren door een erkend vakman. Niet-naleving hiervan kan levensgevaar opleveren.
- Probeer nooit zelf de behuizing van het apparaat te openen.
- Steek geen voorwerpen in de behuizing van het apparaat.
- Raak de stekker niet met natte of vochtige handen aan.
- **Gevaar van elektrische schokken!** Probeer het apparaat niet zelf te repareren. In het geval van storingen, laat reparaties alleen uitvoeren door gekwalificeerd personeel.
- **Gebruik nooit een beschadigd apparaat!** Als het apparaat is beschadigd, haal de stekker dan uit het stopcontact en neem contact op met de winkel.
- **Waarschuwing!** Dompel de elektrische onderdelen van het apparaat niet onder in water of andere vloeistoffen. Houd het apparaat nooit onder stromend water.
- Controleer de stekker en het netsnoer regelmatig op schade. Als de stekker of het netsnoer is beschadigd, moet het worden vervangen door de technische dienst of een soortgelijk gekwalificeerd persoon om gevaar of letsel te voorkomen.
- Zorg ervoor dat het netsnoer niet in contact komt met scherpe of hete voorwerpen en houd het uit de buurt van open vuur. Als u de stekker uit het stopcontact wilt halen, trek dan altijd aan de stekker en niet aan het netsnoer.
- Zorg ervoor dat niemand per ongeluk aan het netsnoer (of verlengsnoer) kan trekken of kan struikelen over het netsnoer.
- Houd het apparaat in de gaten tijdens gebruik.
- Waarschuwing! Zolang de stekker in het stopcontact zit, is het apparaat aangesloten op de voedingsbron.
- Schakel het apparaat uit voordat u de stekker uit het stopcontact trekt.
- Draag het apparaat nooit aan het netsnoer.
- Gebruik geen extra hulpmiddelen die niet worden meegeleverd met het apparaat.
- Sluit het apparaat alleen aan op een stopcontact met de spanning en frequentie die is

vermeld op het typeplaatje.
- Sluit de stekker aan op een stopcontact dat eenvoudig bereikt kan worden, zodat de stekker in geval van nood onmiddellijk uit het stopcontact kan worden getrokken. Trek de stekker volledig uit het stopcontact om het apparaat volledig uit te schakelen. Gebruik de stekker om het apparaat los te koppelen van het lichtnet.
- Schakel het apparaat altijd uit voordat u de stekker uit het stopcontact trekt.
- Gebruik nooit accessoires die niet worden aanbevolen door de fabrikant. Zij kunnen mogelijk een veiligheidsrisico vormen voor de gebruiker en kunnen het apparaat mogelijk beschadigen. Gebruik alleen originele onderdelen en accessoires.
- Dit apparaat is niet geschikt voor gebruik door personen (inclusief kinderen) met een verminderd fysiek, sensorisch of geestelijk vermogen, of gebrek aan ervaring en kennis.
- Dit apparaat mag onder geen enkele omstandigheid worden gebruikt door kinderen.
- Houd het apparaat en het netsnoer buiten bereik van kinderen.
- Kinderen mogen niet met het apparaat spelen.
- Koppel het apparaat altijd los van het lichtnet als het onbeheerd wordt achtergelaten en voordat het apparaat wordt gemonteerd, gedemonteerd of gereinigd.
- Laat het apparaat nooit onbeheerd achter tijdens gebruik.

Speciale veiligheidsvoorschriften

- Dit apparaat is uitsluitend bestemd voor het snijden en raspen van verse groenten (bijv. wortelen, aardappelen, kool, etc.) met behulp van de geschikte snijschijven in een commerciële omgeving. Elk ander gebruik kan leiden tot schade aan het apparaat of lichamelijk letsel.
- Dit apparaat mag niet worden gebruikt voor het snijden van bevroren voedsel, vlees met been of vis, etc.
- Gebruik het apparaat alleen zoals beschreven in deze handleiding.
- Dit apparaat mag alleen worden gebruikt door getraind personeel in keukens van restaurants, kantines of barpersoneel, etc.
- Plaats het apparaat niet op een verwarmingsvoorwerp (kooktoestel op benzine, elektriciteit, houtskool, etc.). Houd het apparaat uit de buurt van warme oppervlakken en open vuur. Gebruik het apparaat altijd op een vlakke, stabiele, schone, hittebestendige en droge ondergrond.
- Gebruik het apparaat niet in de buurt van explosieve of ontvlambare materialen, creditcards, magnetische schijven of radio's.
- Dit apparaat is niet bedoeld om gebruikt te worden in combinatie met een externe timer of apart afstandsbedieningssysteem.
- Omzeil nooit de veiligheidsmechanismen op het apparaat.
- **WAARSCHUWING:** Houd alle ventilatieopeningen in het apparaat vrij.
- **WAARSCHUWING:** Schakel het apparaat **ALTIJD** uit en trek de stekker uit het stopcontact alvorens het apparaat te reinigen, onderhouden of op te bergen.
- **WAARSCHUWING!** Houd uw handen, lange haren en kleding **ALTIJD** uit de buurt van de bewegende onderdelen.

- Laat tijdens gebruik minimaal 15 cm ruimte vrij rond het apparaat voor voldoende ventilatie.
- Let op! Plaats het netsnoer indien nodig op een veilige manier om te voorkomen dat het in contact kon komen met het verwarmingsoppervlak en dat er per ongeluk aan het netsnoer kan worden getrokken.
- Was het apparaat niet met water of een waterstraal. Wassen met water kan lekkage veroorzaken en het risico op elektrische schokken verhogen. Geen van de onderdelen zijn vaatwasmachinebestendig.
- Niet reinigen of opbergen tenzij het apparaat volledig is afgekoeld.
- Verplaats het apparaat niet tijdens gebruik. Trek de stekker uit het stopcontact en houd het apparaat vast aan de onderkant als u het apparaat verplaatst.
- Gebruik het apparaat niet zonder ingrediënten om oververhitting te voorkomen.
- **WAARSCHUWING!** Wees uiterst voorzichtig bij de omgang met de snijschijven. Draag beschermende handschoenen (niet meegeleverd) indien nodig.

Beoogd gebruik

- Het apparaat is bestemd voor professioneel gebruik en mag alleen worden bediend door gekwalificeerd personeel.
- Dit apparaat is uitsluitend bestemd voor het snijden en raspen van verse groenten (bijv. wortelen, aardappelen, kool, etc.) met behulp van de geschikte snijschijven in een commerciële omgeving. Elk ander gebruik kan leiden tot schade aan het apparaat of lichamelijk letsel.
- Gebruik van het apparaat voor andere doeleinden wordt beschouwd als verkeerd gebruik van het apparaat. De gebruiker is volledig aansprakelijk voor alle risico's die voortvloeien uit verkeerd gebruik van het apparaat.

NL

Installatie met aarding

Dit apparaat is geclassificeerd als beschermingsklasse I en moet worden aangesloten op een aansluiting met aarde. Aarding verlaagt de kans op elektrische schokken doordat elektrische stroom via een ontsnappingsdraad kan weglopen. Dit apparaat is uitgerust met een snoer met een aardedraad en een geaarde stekker. De stekker moet in een stopcontact worden gestoken dat juist is geïnstalleerd en geaard.

1. ALGEMEEN PROFIEL

1.1. BESCHRIJVING

Deze multifunctionele groentesnijmachine kan verschillende soorten voedingsmiddelen snijden, versnipperen, raspen en fijnhakken (voor de bereiding van rauwe en gekookte groente en fruit).

Met zijn scala aan snijinstrumenten met hoge uitvoer, is het een ideaal apparaat voor restaurants, grote keukens, instellingen en kleine bedrijven.

1.2. ALGEMENE VOORZORGSMAATREGELEN

- De groentesnijmachine moet worden gebruikt door deskundig personeel dat bekend is met de gebruiks- en veiligheidsinstructies in deze handleiding.
- Beroepstraining is noodzakelijk als er nieuw personeel met de machine moet werken.
- Hoewel de machine wordt geleverd met verschillende veiligheidssystemen, is het belangrijk dat u uw handen uit de buurt van de snijschijven en bewegende onderdelen houdt.
- Controleer of de stekker uit het stopcontact is gehaald voordat er reinigings- of onderhoudshandelingen worden uitgevoerd.

- Controleer de staat van de kabels en elektrische elementen regelmatig.
- Gebruik het apparaat niet om diepvriesproducten of bevroren voedsel te snijden. Verwijder alle harde delen uit het voedsel voordat u het apparaat gebruikt om schade aan de snijmessen te voorkomen.
- Vervang nooit zelf onderdelen van het apparaat, maar doe een beroep op de klantenservice.

2. TECHNISCHE EIGENSCHAPPEN

2.1. SPECIFICATIEBLAD

Model	Afmetingen mm	Gewicht Kg	Vermogen Watt	Elektrische Aansluiting	TPM Schijf	Geluidsniveau
231852	500X250X(H)470	26	750W	230V ~50Hz	300 TPM	< 60 dB

2.2. LEVERINGSVOORWAARDEN EN VERWIJDERING VAN DE VERPAKKING

De snijmachine is verpakt in een stevige kartonnen doos met speciale randen aan de binnenkant. De verpakking zorgt er tijdens het transport voor dat het apparaat in perfecte staat blijft.

De apparatuur omvat:
- Instructies voor gebruik en onderhoud.
- Uitwerpschijf.
- Alle verpakkingsmaterialen (karton, schuim, bandjes, enz.) Mogen worden weggegooid bij het huishoudelijk afval.

3. INSTALLATIE

3.1. HET APPARAAT INSTALLEREN

De aansluiting en installatie van het apparaat op de werkplek moeten worden uitgevoerd door deskundig personeel.

WAARSCHUWING: Zowel het systeem als de locatie waar de apparatuur wordt geïnstalleerd moet voldoen aan de voorschriften voor ongevalpreventie en de geldende elektrische voorschriften.

De fabrikant en verkoper wijzen elke verantwoordelijkheid af voor directe of indirecte schade die kan ontstaan bij niet-naleving van de hierboven genoemde voorschriften.

Zet de apparatuur op een brede, vlakke, droge en stevige ondergrond, uit de buurt van warmtebronnen en waterbronnen.

3.2. ELEKTRISCHE AANSLUITINGEN

De apparatuur wordt geleverd met een elektrische kabel die moet worden aangesloten een thermische magneetschakelaar die het apparaat stopt als de gebruiker per ongeluk in contact komt met de roterende onderdelen.

Het is noodzakelijk dat de apparatuur goed is geaard volgens de geldende voorschriften.

De fabrikant en verkoper wijzen elke verantwoordelijkheid af voor directe of indirecte schade die kan ontstaan bij niet-naleving van de hierboven genoemde voorschriften.
De snijmachine is geproduceerd om gebruikt te worden met éénfase 230V ~50Hz. Als de spanning afwijkt van de hierboven genoemde spanning, neem dan contact op met de geautoriseerde distributeur,

ÉÉNFASE AANSLUITING

3.3. VEILIGHEIDSMAATREGELEN EN TRAINING VAN DE EINDGEBRUIKER

Het deskundig personeel dat belast is met de installatie en elektrische aansluiting van de apparatuur is verantwoordelijk voor de training van de eindgebruiker, die ook moet worden geïnformeerd over de veiligheidsmaatregelen waaraan voldaan moet worden. Deze handleiding wordt geleverd met de apparatuur.

4. GEBRUIK VAN DE APPARATUUR

4.1. BEDIENINGSELEMENTEN

De bedieningselementen en het controlelampje bevinden zich op de voorkant van de aluminium voet.

1. De groene knop (I) is voor het starten van het apparaat.
2. De rode knop (O) is voor het stoppen van het apparaat.

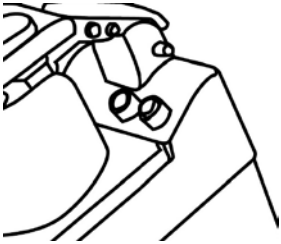

4.2. DE SCHIJVEN INSTALLEREN OP HET APPARAAT

Til de vergrendelingshendel op, zoals getoond in figuur 1, en open het deksel. Leg de plastic uitwerpschijf weg en kies daarna een schijf op basis van uw doel. Sluit het deksel. Gebruik de startknop om de schijven automatisch vast te zetten op de juiste positie.

NL

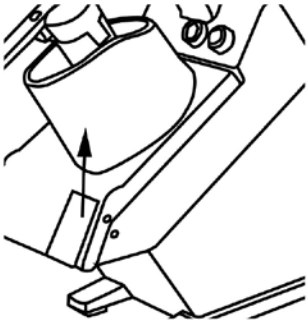

Openen deksel (figuur 1)

Positie schijf (figuur 2)

WEES VOORZICHTIG MET DE MESSEN OP DE SCHIJVEN!

4.3. STANDAARDSCHIJF VOOR DE GROENTESNIJMACHINE

	AFBEELDING	ONDERDEELNR.	GROOTTE
Raspen		280300	3mm
		280416	5mm
		280317	7mm
Snijder (plastic)		280102	2mm (3 messen)
		280126	4mm (2 messen)

4.4. GEBRUIK VAN DE SCHIJVEN

Het apparaat wordt geleverd met de uitwerpschijf op de aandrijfas. Open de dekselvergrendeling en til het deksel volledig op om de uitwerpschijf te verwijderen (zie figuur 1)

Controleer voordat u het apparaat gebruikt altijd of de snijkamer, de aandrijfas, de uitwerpschijf, de snijschijven en het rooster (optioneel) schoon zijn.

1) Voor snijden, raspen en fijnhakken
   - Bevestig de uitwerpschijf op het vlakke deel van de aandrijfas.
   - Bevestig de schijf die u wilt gebruiken (voor snijden, raspen of fijnhakken).
   - Draai de schijf met de klok mee om de schijf in de bajonetsluiting te plaatsen en draai daarna in dezelfde richting door tot de pin is bereikt.
   - Als u de schijf wilt verwijderen, draai de schijf dan tegen de klok in en til de schijf met behulp van de vingergaten bij de randen van de schijf.
   - Sluit en vergrendel het deksel.

2) Voor snijden in schijfjes of blokjes (optioneel)
   - Plaats de uitwerpschijf.
   - Plaats het rooster in de behuizing en controleer of het rooster juist is geplaatst (de montageplek moet schoon zijn). De bovenkant van het rooster moet zich net onder de bovenkant van het hoofdapparaat bevinden.
   - Plaats daarna de gewenste schijf en sluit het deksel.

5. REINIGINGS- EN ONDERHOUDSHANDELINGEN

5.1. ALGEMEEN EN REINIGINGSPRODUCTEN

Controleer, voordat u reinigings- of onderhoudshandelingen uitvoert, of de netstroom is uitgeschakeld en de stekker uit het stopcontact is getrokken.
Reinig de apparatuur en schijven elke dag nauwkeurig voor een goede werking en lange levensduur van de apparatuur.
De schijven, het rooster voor het snijden van blokjes en de plastic uitwerpschijf, kunnen worden verwijderd om te wassen onder een warme waterstraal.
Reinig het apparaat, vooral waar de schijven rusten, met een doek of spons bevochtigd met warm water, verwijder nauwkeurig al het vuil om ervoor te zorgen dat de schijven goed op hun plaats blijven zitten.
Open het deksel en draai pin 1 los, zoals getoond in figuur 3. Verwijder het deksel en was het onder een waterstraal.
Reinig de oppervlakken met water en zeep, alcohol, reinigingsmiddelen zonder schuurmiddelen of stof fen op basis van chloor van chloor of soda (chloorwater, zoutzuur).

Gebruik nooit schuurmiddelen, staalwol of soortgelijke producten omdat deze de verf, coating en behuizing van het apparaat kunnen beschadigen.
Gebruik voor het reinigen niet-giftige producten en producten die de beste hygiëne garanderen.

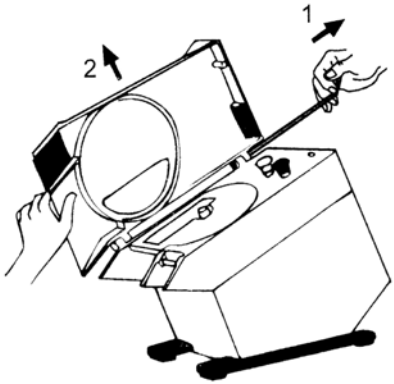

figure no. 3

NL

5.2. HANDELINGEN IN GEVAL VAN STORINGEN

Als het witte controlelampje op het paneel oplicht, maar de machine niet start, controleer dan of de handgreep en het deksel zijn gesloten. Dit is nodig om de microschakelaars te activeren. De microschakelaars voorkomen dat het apparaat kan starten als niet alle veiligheidsmechanismen zijn geactiveerd.

In het geval van storingen, haal de stekker uit het stopcontact en waarschuw de technische ondersteuningsdienst of deskundig personeel.
Probeer nooit om de apparatuur alsnog te starten of zelf te repareren.

5.3. APPARAAT WORDT LANG NIET GEBRUIKT

Ials het apparaat voor een lange tijd niet wordt gebruikt, trek de stekker dan uit het stopcontact en reinig het apparaat en de accessoires nauwkeurig. Gebruik witte vaseline-olie (of een soortgelijk product) om alle onderdelen van het apparaat te beschermen.
Deze producten, die voornamelijk bestaan uit vette en reinigende stoffen, zijn tegenwoordig verkrijgbaar in spuitbussen waardoor ze eenvoudig aan te brengen zijn. Naast voor een glanzend effect op de aluminium-magnesiumlegering, zorgen de producten ervoor dat er geen vocht en vuil in het apparaat kan komen en ze voorkomen zo ook corrosie.

We raden aan het apparaat te bedekken met een nylon (of soortgelijke) doek.

ELECTRIC CIRCUIT

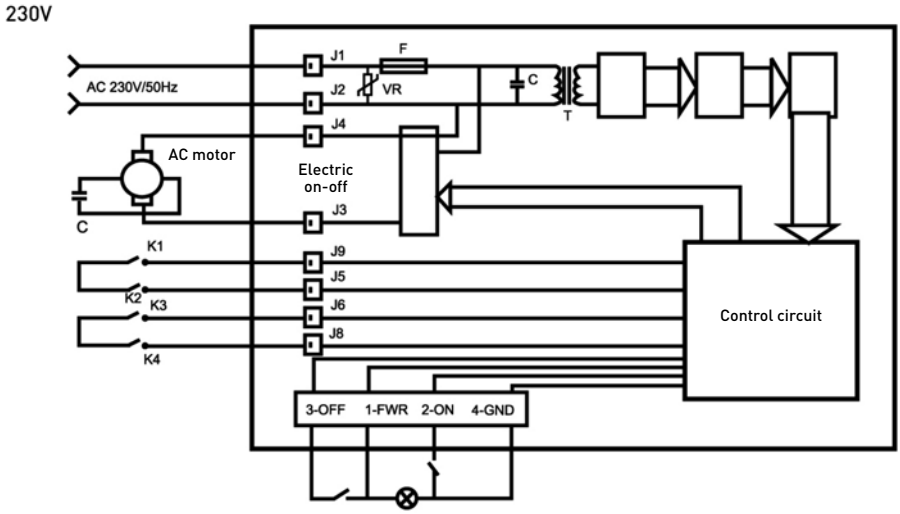

NL

GROENTESNIJMACHINE– LIJST VAN RESERVE-ONDERDELEN

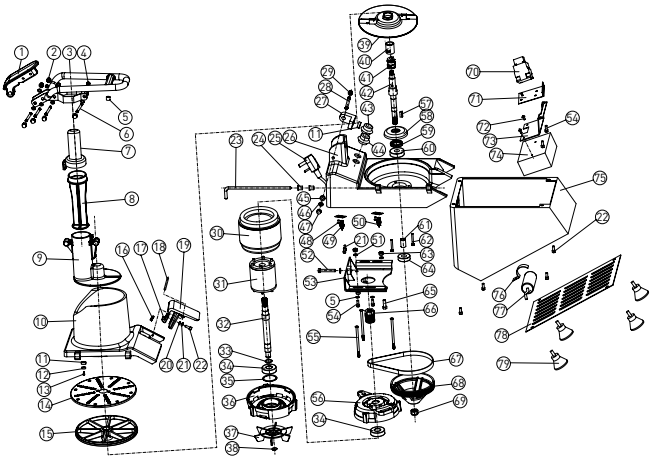

No.	Naam onderdeel	No.	Naam onderdeel	No.	Naam onderdeel
1	Handvatarm	28	Pin	55	Bout
2	Schroef	29	Schroef	56	Voorkant behuizing motor
3	Handvatarm	30	Stator	57	Vierkantsleutel
4	Pakking	31	Rotor	58	Lagerkap
5	Pakking	32	Motoras	59	Olieafdichting
6	Bout pakking	33	Veerring	60	Lagerkap
7	Stamperkap	34	Lager	61	Asbus
8	Stamper	35	Golfpakking	62	Schroef
9	Kleine vultrechter	36	Achterkant behuizing motor	63	Moer
10	Vultrechter	37	Ventilator	64	Lager
11	Magneetbevestiging	38	Veerpakking	65	Bout
12	Magneetstaal	39	Uitgang	66	Vastgezet wiel
13	Schroef	40	Kern van schijf	67	Riem
14	G003 raspschijf	41	Uitgangsapparaat	68	Riemwiel
15	Schijf	42	Uitgangsas	69	Moer
16	Veer	43	Aan-schakelaar	70	Veiligheidsschakelaar
17	Haak	44	Uit-schakelaar	71	Ondersteuning veiligheidsschakelaar
18	Pin	45	Pinomhulsel	72	Schroef
19	Vergrendelingshendel	46	Platte ring	73	Ondersteuning elektrische kast
20	Platte ring	47	Bevestigingsplaat	74	Elektrische kast
21	Veerring	48	Schroef	75	Onderkant basis
22	Schroef	49	Microschakelaar-A	76	Klem
23	Afdekbout vultrechter	50	Microschakelaar -B	77	Condensator
24	Pakking	51	Platte ring	78	Bodemplaat
25	Netsnoer	52	Schroef	79	Voet
26	behuizing	53	Ondersteuning motor		
27	Magneetbevestiging	54	Schroef		

NL

Garantie

Elk defect waardoor de werking van het apparaat nadelig wordt beïnvloed dat zich binnen één jaar na aankoop van het apparaat voordoet, wordt gratis hersteld door reparatie of vervanging, mits het apparaat conform de instructies is gebruikt en onderhouden en niet op enigerlei wijze verkeerd is behandeld of misbruikt. Dit laat onverlet uw bij wet bepaalde rechten. Als de garantie van kracht is, vermeld dan waar en wanneer u het apparaat hebt gekocht en sluit een aankoopbewijs bij (bijv. kassabon of factuur).

Gezien ons streven naar voortdurende verdere productontwikkeling behouden wij ons het recht voor, zonder voorafgaande kennisgeving wijzigingen aan te brengen aan product, verpakking en documentatie.

Verwijdering & milieu

Bij de buitengebruikstelling van het apparaat, mag het niet met het overige huisafval worden verwijderd. In plaats daarvan is het uw verantwoordelijkheid om uw afgedankte apparatuur in te leveren bij een daartoe aangewezen inzamelpunt. Het niet opvolgen van deze regel kan worden bestraft in overeenstemming met de geldende voorschriften voor afvalverwerking. De gescheiden inzameling en recycling van uw afgedankte apparatuur ten tijde van buitengebruikstelling helpt bij de instandhouding van natuurlijke hulpbronnen en waarborgt dat de apparatuur wordt gerecycled op een manier die de volksgezondheid en het milieu beschermt. Voor meer informatie over waar u uw afval kunt inleveren voor recycling kunt u contact opnemen met uw lokale afvalverwerkingsbedrijf. De fabrikant en importeurs nemen geen verantwoordelijkheid voor de recycling, behandeling en ecologische verwijdering, hetzij rechtstreeks of via een openbaar systeem.

Szanowny Kliencie,

Dziękujemy za zakup urządzenia firmy Hendi. Prosimy o uważne zapoznanie się z niniejszą instrukcją przed podłączeniem urządzenia, aby uniknąć uszkodzeń spowodowanych niewłaściwą obsługą. Należy zwrócić szczególną uwagę na zasady bezpieczeństwa.

WAŻNE ZASADY BEZPIECZEŃSTWA

- Nieprawidłowa obsługa i niewłaściwe użycie mogą spowodować poważne uszkodzenie urządzenia lub zranienie osób.
- Urządzenie stosuj wyłącznie zgodnie z przeznaczeniem. Producent i/lub Sprzedawca nie ponosi żadnej odpowiedzialności za szkody spowodowane nieprawidłową obsługą i niewłaściwym użytkowaniem urządzenia.
- W czasie użycia zabezpiecz urządzenie i wtyczkę kabla zasilającego przed kontaktem z wodą lub innymi płynami. W mało prawdopodobnym przypadku zanurzenia urządzenia w wodzie, natychmiast wyciągnij wtyczkę z kontaktu, a następnie zleć kontrolę urządzenia specjaliście. Nieprzestrzeganie tej instrukcji może spowodować zagrożenie życia.
- Nigdy nie otwieraj samodzielnie obudowy urządzenia.
- Nie wtykaj żadnych przedmiotów w obudowę urządzenia.
- Nie dotykaj wtyczki kabla zasilającego wilgotnymi rękami.
- **Ryzyko porażenia prądem!** Regularnie kontroluj stan wtyczki i kabla. W przypadku wykrycia uszkodzenia wtyczki lub kabla, zleć naprawę w wyspecjalizowanym punkcie naprawczym.
- **Nigdy nie używaj uszkodzonego urządzenia!** W przypadku, gdy urządzenie spadnie lub ulegnie uszkodzeniu w inny sposób, przed dalszym użyciem zawsze zleć przeprowadzenie kontroli i ewentualną naprawę w wyspecjalizowanym punkcie naprawczym.
- **Ostrzeżenie!** Nie zanurzaj elektrycznych części urządzenia w wodzie lub w innych płynach. Nigdy nie trzymaj urządzenia pod bieżącą wodą.
- Nigdy nie naprawiaj urządzenia samodzielnie może to spowodować zagrożenie życia.
- Chroń kabel zasilający przed kontaktem z ostrymi lub gorącymi przedmiotami i chroń go przed otwartym ogniem. Jeżeli chcesz odłączyć urządzenie z kontaktu, zawsze chwytaj za wtyczkę, nigdy nie ciągnij za kabel.
- Zabezpiecz kabel (lub przedłużacz), aby nikt przez omyłkę nie wyciągnął go z kontaktu ani się o niego nie potknął.
- Urządzenie powinno być używane tylko do celów, dla których zostały pierwotnie zaprojektowane.
- Kontroluj funkcjonowanie urządzenia w czasie użytkowania.
- Dzieci nie uświadamiają sobie zagrożeń, jakie może spowodować użycie urządzeń elektrycznych. Nigdy nie pozwalaj dzieciom posługiwać się elektrycznymi urządzeniami gospodarstwa domowego bez nadzoru.
- Gdy urządzenie nie jest używane oraz zawsze przed czyszczeniem, odłącz je od źródła zasilania, wyciągając wtyczkę z kontaktu.
- Uwaga! Jeżeli wtyczka kabla zasilającego jest podłączona do kontaktu, urządzenie cały czas pozostaje pod napięciem.

- Wyłącz urządzenie, zanim wyciągniesz wtyczkę z kontaktu.
- Nigdy nie przenoś urządzenia za kabel zasilający.
- Nie używaj akcesoriów innych niż dostarczone z urządzeniem.
- Urządzenie można podłączać wyłącznie do gniazda o napięciu i częstotliwości zgodnej z danymi znajdującymi się na tabliczce znamionowej.
- Unikaj przeciążenia.
- Po użyciu wyłącz urządzenie wyjmując wtyczkę z gniazda.
- Instalacja elektryczna musi odpowiadać krajowym i lokalnym przepisom.
- Z urządzenia nie mogą korzystać osoby (także dzieci), u których stwierdzono osłabione zdolności fizyczne, sensoryczne lub umysłowe, albo którym brakuje odpowiedniej wiedzy i doświadczenia, chyba że odbywa się to pod nadzorem lub zgodnie z instrukcjami osoby odpowiedzialnej za ich bezpieczeństwo.

Szczególne przepisy bezpieczeństwa

- Urządzenie przeznaczone jest do użytku komercyjnego i służy do krojenia, szatkowania i ścierania świeżych warzyw (np. marchwi, ziemniaków, kapusty itp.) przy pomocy odpowiednich tarcz tnących. Stosowanie urządzenia w jakimkolwiek innym celu może prowadzić do jego uszkodzenia lub do obrażeń ciała.
- Urządzenie nie nadaje się do krojenia zamrożonej żywności, mięsa z kością, ryb, itp.
- Korzystaj z urządzenia wyłącznie zgodnie z niniejszą instrukcją.
- Urządzenie powinno być obsługiwane wyłącznie przez przeszkolony personel zaplecza kuchennego restauracji, stołówek lub obsługę baru, itp.
- Nie umieszczaj urządzenia na obiekcie emitującym ciepło (kuchenka gazowa, elektryczna, grill, itp.). Trzymaj urządzenie z dala od jakichkolwiek gorących powierzchni lub otwartego płomienia. Ustaw urządzenie na równej, stabilnej, czystej i suchej powierzchni, odpornej na działanie wysokich temperatur.
- Nie używaj urządzenia w pobliżu materiałów wybuchowych lub łatwopalnych, kart płatniczych, dysków magnetycznych lub radioodbiorników.
- Urządzenie nie jest przystosowane do obsługi za pomocą zewnętrznego timera lub oddzielnego systemu zdalnego sterowania.
- Nigdy nie manipuluj przy blokadach bezpieczeństwa.
- **OSTRZEŻENIE:** Nie zasłaniaj otworów wentylacyjnych urządzenia.
- **OSTRZEŻENIE:** ZAWSZE pamiętaj o wyłączeniu i odłączeniu urządzenia od źródła zasilania przed czyszczeniem, konserwacją lub wymianą akcesoriów.
- **OSTRZEŻENIE!** ZAWSZE pamiętaj, by nie nosić luźnej odzieży i nie dotykać ruchomych części urządzenia rękoma oraz by związać włosy.
- Zapewnij co najmniej 15-centymetrową przestrzeń wokół urządzenia, celem zapewnienia odpowiedniej wentylacji podczas użytkowania.
- Uwaga! Odpowiednio poprowadź i zabezpiecz przewód zasilający, aby zapobiec przypadkowemu pociągnięciu lub kontaktowi z nagrzaną powierzchnią.
- Nie myj urządzenia wodą ani za pomocą silnego strumienia. Mycie urządzenia wodą może spowodować przedostanie się jej do części elektrycznych i doprowadzić do porażenia

prądem. Części urządzenia nie mogą być myte w zmywarce.
- Nie czyść ani nie umieszczaj urządzenia w miejscu przechowywania, zanim całkowicie nie ostygnie.
- Nie przenoś urządzenia podczas eksploatacji. Przed przeniesieniem urządzenia zawsze pamiętaj o odłączeniu go od gniazdka elektrycznego i trzymaj je od spodu.
- Nie włączaj urządzenia przed umieszczeniem w nim żywności, aby uniknąć przegrzania silnika.
- **OSTRZEŻENIE!** Zachowaj szczególną ostrożność podczas dotykania tarcz tnących. Jeśli to konieczne, załóż rękawice ochronne (niedołączone do urządzenia).

PRZEZNACZENIE

- Urządzenie przeznaczone jest do zastosowania profesjonalnego i powinno być obsługiwane wyłącznie przez wykwalifikowany personel.
- Urządzenie przeznaczone jest do użytku komercyjnego i służy do krojenia, szatkowania i ścierania świeżych warzyw (np. marchwi, ziemniaków, kapusty itp.) przy pomocy odpowiednich tarcz tnących. Użycie urządzenia w jakimkolwiek innym celu może prowadzić do jego uszkodzenia lub do obrażeń ciała.
- Wykorzystanie urządzenia w jakimkolwiek innym celu uznane będzie za wykorzystanie niezgodne z przeznaczeniem. Użytkownik będzie wyłącznie odpowiedzialny za nieprawidłowe wykorzystanie urządzenia.

Montaż uziemienia

Kuchenka jest urządzeniem I klasy ochronności i wymaga uziemienia. Uziemienie zmniejsza ryzyko porażenia prądem, dzięki zastosowaniu przewodu odprowadzającego prąd elektryczny. Kuchenka wyposażona jest w przewód z uziemieniem z wtykiem uziemiającym. Wtyczka musi zostać podłączona do gniazdka sieciowego, które zostało odpowiednio zamontowane i uziemione.

PL

1. INFORMACJE OGÓLNE

1.1. OPIS

Wielofunkcyjna szatkownica do warzyw umożliwia krojenie na plasterki, szatkowanie, tarcie i krojenie w kostkę różnych produktów (przygotowanie warzyw surowych i gotowanych i owoców).

Dzięki szerokiemu wyborowi tarcz krojących urządzenie idealnie nadaje się do restauracji, kuchni o dużym obłożeniu, instytucji i niewielkich firm.

1.2. OGÓLNE ŚRODKI OSTROŻNOŚCI

- Szatkownicę powinni obsługiwać wyłącznie przeszkoleni pracownicy, którzy zapoznali się z instrukcją obsługi i bezpieczeństwa zawartymi w niniejszym podręczniku.
- W przypadku zmiany personelu wymagane jest przeprowadzenie szkolenia zawodowego.
- Choć urządzenie wyposażone jest w systemy zabezpieczeń, należy unikać zbliżania rąk do tarcz krojących i ruchomych elementów.
- Przed przystąpieniem do mycia i konserwacji należy sprawdzić, czy urządzenie odłączone jest od źródła zasilania.
- Okresowo należy sprawdzać stan kabla i elementów elektrycznych.
- Nie używać urządzenia do krojenia żywności zamrożonej. Przed przystąpieniem do krojenia należy usunąć z żywności wszelkie twarde elementy, które mogą uszkodzić ostrza.
- Nigdy nie wymieniać części urządzenia samodzielnie, zwrócić się do autoryzowanego serwisu.

2. DANE TECHNICZNE

2.1. ARKUSZ SPECYFIKACJI

Model	Wymiary mm	Waga Kg	Moc W	Połączenie Elektryczne	Obrotów na min. Tarczy	Poziom hałasu
231852	500X250X(H)470	26	750W	230V ~50Hz	300 obr/min	< 60 dB

2.2. WARUNKI DOSTAWY I UTYLIZACJI OPAKOWANIA

Wszystkie szatkownice pakowane są w wytrzymałe tekturowe pudło o profilowanych krawędziach wewnętrznych, co gwarantuje bezpieczeństwo urządzenia w transporcie.

Do każdego urządzenia dołącza się:
- Instrukcję obsługi i konserwacji
- Dysk ewakuacyjny

Wszystkie elementy opakowania (pudło tekturowe, pianka, pasy itp.) Można łatwo zutylizować jako odpady komunalne.

3. INSTALACJA

3.1. USTAWIENIE URZĄDZENIA

Podłączenie i konfigurację urządzenia musi przeprowadzić wyłącznie wykwalifikowany pracownik.
Ostrzeżenie: zarówno system, jak i docelowa lokalizacja urządzenia muszą spełniać przepisy dotyczące zapobiegania wypadkom oraz obowiązującymi przepisami.

Producent i sprzedawca nie ponoszą żadnej odpowiedzialności za szkody pośrednie, które mogą wynikać z niezastosowania się do powyższych przepisów.
Urządzenie należy ustawić na szerokiej, równej, suchej i stabilnej powierzchni, z dala od źródła ciepła i strumieni wody.

PL

3.2. POŁĄCZENIA ELEKTRYCZNE

Urządzenie dostarczane jest razem z kablem elektrycznym, który należy podłączyć do wyłącznika termomagnetycznego wyłączajcego urządzenie w razie przypadkowego kontaktu operatora z ruchomymi elementami.
Urządzenie musi być uziemione zgodnie z lokalnie obowiązującymi przepisami.

Producent oraz sprzedawca nie ponoszą żadnej odpowiedzialności za szkody bezpośrednie ani pośrednie, które mogą wynikać z niezastosowania się do loklanie obowiązujących przepisów.
Szatkownica przystosowana jest do prądu jednofazowego 230V ~50Hz. Jeśli napięcie w sieci różni się od podanych parametrów na tabliczce znamionowej, należy zwrócić się do sprzedawcy.

POŁĄCZENIE JEDNOFAZOWE

3.3. ŚRODKI BEZPIECZEŃSTWA I SZKOLENIE UŻYTKOWNIKA KOŃCOWEGO

Szkolenie użytkownika końcowego prowadzą wyszkoleni pracownicy odpowiedzialni za instalację i podłączenie elektryczne urządzenia. Użytkownika końcowego należy poinformować o środkach bezpieczeństwa, które należy stosować. Do każdego urządzenia dołączana jest instrukcja obsługi.

4. OBSŁUGA URZĄDZENIA

4.1. ELEMENTY STEROWANIA

Elementy sterowania i lampka kontrolna znajdują się u góry urządzenia, na środku aluminiowej podstawy.

1. Zielony przycisk (I) uruchamiania urządzenia.
2. Czerwony przycisk (O) zatrzymania urządzenia.

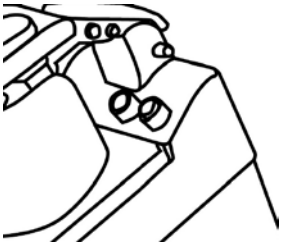

4.2. MONTAŻ TARCZ NA URZĄDZENIU

Podnieść uchwyt blokady zgodnie z rys. 1 I otworzyć pokrywę. Wyjąć dysk ewakuacyjny, następnie założyć odpowiednią tarczę. Zamknąć pokrywę. Nacisnąć przycisk start, aby automatycznie zahaczyć tarcze w poprawnym położeniu.

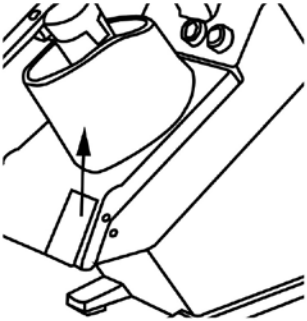

Otwieranie pokrywy (RYS.1)

Położenie tarczy (RYS.2)

UWAŻAĆ NA OSTRZE TARCZY!

4.3. TARCZE – WYPOSAŻENIE STANDARDOWE

	RYSUNEK	NR CZĘŚCI	WIELKOŚĆ
Tarcze do wiórków		280300	3mm
		280416	5mm
		280317	7mm
Tarcze do plasterków		280102	2mm (3 ostrza)
		280126	4mm (2 ostrza)

PL

4.4. UŻYWANIE TARCZ

Urządzenie dostarczane jest z dyskiem ewakuacyjnym zamocowanym do wrzeciona napędowego. Aby wyjąć dysk, zwolnić blokadę pokrywy i podnieść ją do końca (patrz rys.1)

Przed przystąpieniem do pracy, sprawdzać czystość komory krojenia, wrzeciona napędowego, dysku ewakuacyjnego i tarcz krojących.

1) Krojenie na plastry, szatkowanie i tarcie:
- Zamocować dysk ewakucacyjny na płaskiej powierzchni wrzeciona napędowego.
- Zamocować odpowiednią tarczę (do krojenia na plastry, tarcia na wiórki albo inne dostępne jako opcje).
- Obrócić tarcze w prawy, aby założyć bagnet, następnie obracać w tym samym kierunku do momentu dosięgnięcia trzpienia.
- Aby zdjąć tarczę, obrócić ją w przeciwnym kierunki i podnieść za pomocą otworów na palce znajdujących się na krawędzi tarczy.
- Zamknąć i zablokować pokrywę.

2) Krojenie frytek i w kostkę (opcja):
- Zamocować dysk ewakuacyjny.
- Zamocować tarczę do kostek lub frytek w obudowie i sprawdzić jej poprawne położenie (obszar mocowania musi być czysty). Górna krawędź tarczy do kostek lub frytek musi znajdować się lekko poniżej górnej części korpusu urządzenia.
- Następnie zamocować tarczę do plastów o tym samym wymiarze co tarcza do frytek lub kostek i zamknąć pokrywę.

5. CZYNNOŚCI KONTROLNE I KONSERWACYJNE

5.1. INFORMACJE OGÓLNE I PRODUKTY PRZEZNACZONE DO MYCIA

PL

Przed przeprowadzeniem mycia lub konserwacji należy sprawdzić, czy przełącznik jest w położeniu wyłączenia, a wtyczka jest wyjęta z gniazdka.
Należy codziennie dokładnie myć urządzenie i tarcze, aby zapewnić poprawne działanie i długi okres użytkowania urządzenia.
Tarcze krojące i dysk ewakuacyjny można myć pod strumieniem ciepłej wody.
Urządzenie, a w szczególności miejsce montażu tarcz, czyścić wyłącznie ściereczką albo gąbką zwilżoną ciepłą wodą, dokładnie usunąć wszystkie resztki, aby uniemożliwić zmianę położenia tarcz.
Otworzyć pokrywę i poluzować trzpień 1 zgodnie z rys. 3. Zdjąć pokrywę i umyć ją w ciepłej, bieżącej wodzie.

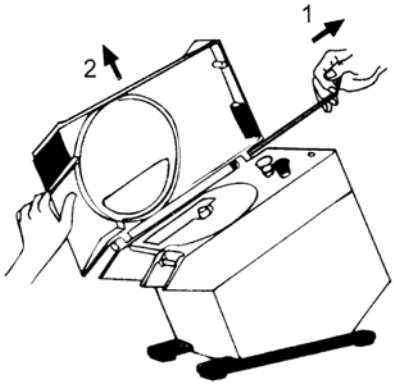

RYS.3

5.2. DZIAŁANIE W RAZIE AWARII

Gdy na panelu zapalona jest biała lampka kontrolna a urządzenie nie uruchamia się, sprawdzić, czy uchwyt i pokrywa są zamknięte. Włączane są w ten sposób mikroprzełączniki bezpieczeństwa. Mikroprzełączniki bezpieczeństwa uniemożliwiają uruchomienie urządzenia, jeśli zabezpieczenia nie są włączone.

W przypadku awarii wyłączyć główny przełącznik ścienny i zawiadomić techników konserwatorów albo wyszkolony personel.
Nie uruchamiać urządzenia ani nie próbować naprawiać go samodzielnie.

5.3. NIEUŻYWANIE URZĄDZENIA PRZEZ DŁUŻSZY OKRES

Jeśli urządzenie nie będzie używane przez dłuższy czas, wyłączyć przełącznik ścienny i dokładnie Wyczyścić urządzenie i akcesoria. Do ochrony wszystkich elementów urządzenia
Używać białego oleju wazelinowego (albo podobnego produktu).
Produkty te, składające się głównie z substancji olejowych albo czyszczących, dostępne są w aerozolu, co umożliwia łatwą aplikację, nadają połysk częściom aluminiowym a także zabezpieczają urządzenie przed penetracją wody i powstaniem rdzy.

Zalecamy przykrycie urzadzenia nylonową (lub podobną) tkaniną.

SCHEMAT ELEKTRYCZNY

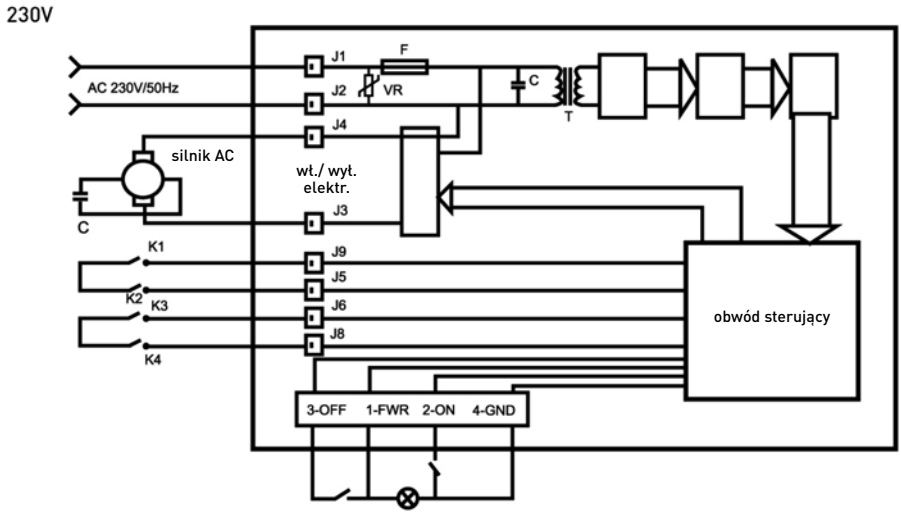

PL

Lista części zamiennych do szatkownicy

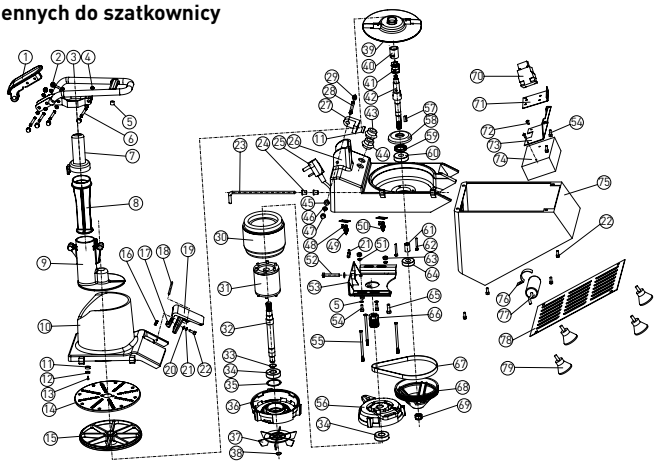

Lp.	Nazwa części	Lp.	Nazwa części	Lp.	Nazwa części
1	Ramię docisku	28	Trzpień	55	Śruba
2	Śruba	29	Śruba mocująca	56	Przednia pokrywa silnika
3	Ramię docisku	30	Stojan	57	Klucz prostokątny
4	Uszczelka	31	Tłok obrotowy	58	Pokrywa łożyska
5	Uszczelka	32	Wał silnika	59	Uszczelnienie olejowe
6	Śruba uszczelniająca	33	Uszczelka sprężynująca	60	Pokrywa łożyska
7	Zaślepka docisku	34	Łożysko	61	Tuleja
8	Docisk	35	Uszczelka	62	Śruba mocująca
9	Mały otwór wsadowy	36	Pokrywa tylna silnika	63	Nakrętka
10	Lej podajnika	37	Wentylator	64	Łożysko
11	Miejsce magnesu	38	Uszczelka sprężynująca	65	Śruba
12	Stal magnetyczna	39	Dysk ewakuacyjny	66	Koło nakładkowe
13	Śruba mocująca	40	Rdzeń tarczy	67	Pas
14	Tarcza do tarcia G003	41	Wypychacz	68	Koło pasowe
15	Tarcza	42	Tuleja wydająca	69	Nakrętka
16	Sprężyna	43	Przełącznik on	70	Stycznik
17	Hak	44	Przełącznik off	71	Wspornik stycznika
18	Trzpień	45	Tuleja trzpienia	72	Śruba mocująca
19	Uchwyt blokady	46	Podkładka płaska	73	Wspornik skrzynki elektrycznej
20	Podkładka płaska	47	Płytka mocująca	74	Skrzynka elektryczna
21	Podkładka sprężynująca	48	Śrubę mocującą	75	Podstawa dolna
22	Śruba mocująca	49	Mikroprzełącznik a	76	Zacisk
23	Trzpień pokrywy otworu wsadowego	50	Mikroprzełącznik b	77	Kondensator
24	Uszczelka	51	Podkładka płaska	78	Płyta dolna
25	Przewód zasilania	52	Śruba mocująca	79	Nóżka
26	Korpus	53	Podstawa silnika		
27	Miejsce magnesu	54	Śruba mocująca		

PL

Gwarancja

Każda usterka powodująca złe funkcjonowanie urządzenia, która ujawni się w ciągu jednego roku od zakupu, zostanie bezpłatnie usunięta lub urządzenie zostanie wymienione na inne, pod warunkiem, że było użytkowane i konserwowane zgodnie z instrukcją obsługi i nie było wykorzystywany do innych celów lub w jakikolwiek inny niewłaściwy sposób. Nie narusza to innych praw użytkownika, wynikających z przepisów prawa. W przypadku korzystania z gwarancji, należy podać miejsce i czas zakupu urządzenia, dołączając do niego dowód zakupu (np. paragon).

Zgodnie z naszą polityką ciągłego udoskonalania produktów zastrzegamy sobie prawo do wprowadzania zmian w produkcie, opakowaniu oraz specyfikacjach zawartych w dokumentacji bez uprzedniego powiadomienia.

Wycofanie z użytkowania i ochrona środowiska

Pamiętaj!

Nie wyrzucaj zużytego sprzętu łącznie z innymi odpadami

Nie demontuj zużytych urządzeń zawierających niebezpieczne składniki na własną rękę!

Grożą Ci za to kary grzywny!

Po zakończeniu eksploatacji produktu nie wolno gromadzić razem z odpadami komunalnymi, tylko należy odstawić do punktu odbioru odpadów elektrycznych i elektronicznych. Użytkownik ponosi odpowiedzialność za przekazanie wycofanego z użytkowania urządzenia do punktu gospodarowania odpadami. Nieprzestrzeganie tej zasady może być karane zgodnie z lokalnie obowiązującymi przepisami dotyczącymi gospodarowania odpadami. Jeśli urządzenie wycofane z użytkowania jest poprawnie odebrane jako osobny odpad, może zostać przetworzone i zutylizowane w sposób przyjazny dla środowiska, co zmniejsza negatywny wpływ na środowisko i zdrowie ludzi. Aby uzyskać więcej informacji dotyczących dostępnych usług w zakresie odbioru odpadów, należy skontaktować się z lokalną firmą odbierającą odpady.

Symbol przekreślonego kosza na śmieci oznacza, że tego produktu nie wolno wyrzucać do zwykłych pojemników na odpady.

Zużyte urządzenia elektryczne i elektronicznie mogą zawierać niebezpieczne składniki np. rtęć, ołów, kadm lub freon. Jeśli tego typu substancje przedostaną się w sposób niekontrolowany do środowiska, spowodują skażenie wody i gleby, a także wpłyną niekorzystnie na zdrowie ludzi i zwierząt.

Właściwe postępowanie ze zużytym sprzętem zapobiega potencjalnym negatywnym konsekwencjom dla środowiska naturalnego i ludzkiego zdrowia.

Jednocześnie oszczędzamy naturalne zasoby naszej Ziemi wykorzystując powtórnie surowce uzyskane z przetwarzania sprzętu.

Cher client,

Merci d'avoir acheté cet appareil de Hendi. Veuillez lire attentivement ce mode d'emploi avant de brancher l'appareil afin d'éviter tout endommagement pour cause d'usage abusif. Veuillez notamment lire les consignes de sécurité avec la plus grande attention.

Règles de sécurité

- L'utilisation abusive et le maniement incorrect de l'appareil peuvent entraîner une grave détérioration de l'appareil ou provoquer des blessures.
- Cet appareil est conçu exclusivement à des fins commerciales et non pour un usage domestique.
- L'appareil doit être utilisé uniquement pour le but il a été conçu. Le fabricant décline toute responsabilité en cas de dommage consécutif à un usage abusif ou un maniement incorrect.
- Veillez à tenir l'appareil et la prise électrique hors de portée de l'eau ou de tout autre liquide. Si malencontreusement l'appareil tombe dans l'eau, débranchez immédiatement la prise électrique et faites contrôler l'appareil par un réparateur agréé. La non-observation de cette consigne entraîne un risque d'accident mortel.
- Ne tentez jamais de démonter vous-même le bâti de l'appareil.
- N'enfoncez aucun objet dans la carcasse de l'appareil.
- Ne touchez pas la prise avec les mains mouillées ou humides.
- **Risque d'électrocution!** Ne tentez jamais de réparer l'appareil. Tous défauts et dysfonctionnement doivent être supprimés par le personnel qualifié.
- **N'utilisez jamais l'appareil endommagé!** Débranchez l'appareil endommagé de l'alimentation électrique et contactez votre revendeur.
- **Avertissement:** N'immergez pas les pièces électriques de l'appareil dans l'eau ou dans d'autres liquides. Ne mettez pas l'appareil sous l'eau courante.
- Vérifiez régulièrement la fiche et le câble d'alimentation pour les dommages. La fiche ou le câble d'alimentation endommagé(e) transmettre pour la réparation au service ou à une personne qualifiée, pour prévenir tous les menaces ou les blessures possibles.
- Assurez-vous que le câble d'alimentation n'est pas en contact avec les objets pointus ou chauds ; gardez le câble loin des flammes nues. Pour retirer la fiche de la prise murale, tirez toujours en tenant la fiche et non le câble d'alimentation.
- Protégez le câble d'alimentation (ou la rallonge) contre le débranchement accidentel de la prise murale. Le câble doit être posé de manière ne provocant pas les chutes accidentelles.
- Surveillez en permanence l'appareil pendant l'utilisation.
- Avertissement ! Si la fiche est insérée dans la prise murale, l'appareil doit être considéré comme branché à l'alimentation.
- Avant de retirer la fiche de la prise, éteignez l'appareil !
- Ne transportez jamais l'appareil en tenant le câble.
- N'utilisez aucuns accessoires qui n'ont pas été fournis avec l'appareil.

- L'appareil doit être branché à la prise murale avec une tension et la fréquence indiquées sur la plaque signalétique.
- Insérez la fiche à la prise murale située dans un endroit facilement accessible de sorte qu'en cas de panne l'appareil puisse être immédiatement déconnecté. Pour éteindre complètement l'appareil, débranchez-le de la source d'alimentation. Pour cela, retirez la fiche à l'extrémité du câble d'alimentation de la prise murale.
- Eteignez l'appareil avant de débrancher l'appareil de la prise!
- N'utilisez jamais les accessoires non recommandés par le fabricant. L'utilisation des accessoires non recommandés peut présenter des risques pour l'utilisateur et provoquer les dommages à l'appareil. Utilisez uniquement des pièces et accessoires originaux.
- Cet appareil n´est pas apte à être utilisé par des personnes (enfants compris) avec capacités physiques, sensorielles ou intellectuelles diminuées ou ne possédant pas l´expérience et les connaissances suffisantes.
- Ne laissez jamais les enfants utiliser l'appareil.
- L'appareil et le câble d'alimentation doivent être stockés hors de la portée des enfants.
- Ne permettez pas aux enfants d'utiliser l'appareil pour jouer
- Débranchez toujours l'appareil de l'alimentation s'il doit être laissé sans surveillance et également avant le montage, le démontage et le nettoyage.
- Ne laissez jamais l'appareil sans surveillance lorsqu'il est utilisé.

Consignes particulières de sécurité

FR

- L'appareil est conçu pour l'utilisation commerciale et sert à couper, à trancher, à râper des légumes frais (p.ex. carottes, pommes de terre, choux, etc.) au moyen des disques de coupe adéquates. L'utilisation de l'appareil à toute autre fin peut entraîner son endommagement ou les blessures.
- L'appareil ne convient pas pour trancher des aliments congelés, la viande avec des os, des poissions etc.
- Utilisez l'appareil uniquement conformément au présent mode d'emploi.
- L'appareil doit être utilisé uniquement par du personnel qualifié de cuisine du restaurant, des cantines ou du bar etc.
- Ne placez pas l'appareil sur un objet émettant de la chaleur (la cuisinière à gaz, électrique ou les barbecues etc.) Tenez l'appareil éloigné des surfaces chaudes ou des flammes nues. Placez l'appareil sur une surface stable, propre et sèche, résistant à des températures élevées.
- N'utilisez pas l'appareil à proximité de matériaux explosifs ou inflammables, de cartes de crédits, de disques magnétiques ou de radios.
- L'appareil n'est pas conçu pour être utilisé avec la minuterie externe ou un système de télécommande séparé.
- Ne modifiez jamais les verrous de sécurité.
- **AVERTISSEMENT** : N'obstruez pas les orifices de ventilation.
- **AVERTISSEMENT** : Rappelez-vous TOUJOURS d'éteindre et de débrancher l'appareil de la source d'alimentation avant de nettoyer, d'entretenir ou de remplacer les accessoires.

- **AVERTISSEMENT !** Rappelez-vous TOUJOURS de ne pas porter de vêtements amples et de ne pas toucher les parties mobiles avec vos mains nues et d'attacher vos cheveux.
- Assurez un espace d'au moins 15 cm autour de l'appareil, pour garantir une ventilation adéquate pendant l'utilisation.
- **ATTENTION !** Faites passer et protéger correctement le cordon d'alimentation pour éviter toute traction accidentelle et tout contact avec la surface chauffée.
- Ne nettoyez pas l'appareil avec de l'eau ou avec un fort courant d'eau. Le lavage de l'appareil avec de l'eau peut provoquer la pénétration de l'eau dans des parties électriques et provoquer le choc électrique. Les parties de l'appareil ne peuvent pas être lavées dans le lave-vaisselle
- Ne nettoyez pas l'appareil ou ne le rangez pas avant le refroidissement complet.
- Ne transportez pas l'appareil pendant le fonctionnement. Avant de déplacer l'appareil assurez-vous toujours de le débrancher de la prise électrique et tenez-le de dessous.
- N'allumez pas l'appareil avant de mettre les aliments pour éviter toute surchauffe du moteur.
- **AVERTISSEMENT !** Faites une attention particulière lorsque vous touchez les disques à trancher. Si nécessaire, portez des gants de protection (non fournis).

Destination de l'appareil

- L'appareil est destiné à un usage professionnel et ne doit être utilisé que par du personnel qualifié.
- L'appareil est destiné à un usage commercial et est utilisé pour couper, trancher et râper des légumes frais (par ex. des carottes, des pommes de terre, du chou, etc.) en utilisant des disques à trancher appropriés. L'utilisation de l'appareil à d'autres fins peut entraîner des dommages ou des blessures.
- L'utilisation de l'appareil à d'autres fins sera considérée comme une utilisation inappropriée. L'utilisateur sera seul responsable de l'utilisation incorrecte de l'appareil.

Mise à la terre

La cuisinière est un appareil de la Ière classe de protection et doit être obligatoirement mis à la terre. La mise à la terre réduit le risque de choc électrique grâce à un conduit évacuant le courant électrique. L'appareil est équipé d'un conduit avec la mise à la terre et la prise de terre. N'insérez pas la fiche à la prise murale si l'appareil n'a pas été correctement installé et mis à la terre.

1. INFORMATIONS GENERALES

1.1. DESCRIPTION

Broyeur de legumes permet de trancher, emincer, raper, couper en cubes divers produits (preparation des legumes crus et cuits et des fruits).

Dzięki szerokiemu wyborowi tarcz krojących urządzenie idealnie nadaje się do restauracji, kuchni o dużym obłożeniu, instytucji i niewielkich firm.

1.2. MESURES DE SECURITE GENERALES

- Le broyeur doit etre utilise uniquement par les personnes qualifiees qui ont lu les informations sur les mesures de securite presentees dans le mode d'emploi.
- En cas de changement de personnel, il est necessaire d'organiser la formation.
- Bien que l'appareil soit equipe des elements de protection des endroits dangereux, il est recommande de ne pas approcher les mains pres des disques ou les pieces mobiles.

- Debranchez la prise electrique avant de nettoyer l'appareil.
- Il est interdit d'utiliser l'appareil pour couper les produits congeles. Avant de commencer la decoupe, eliminer tout elements durs presents dans l'aliment qui peuvent deteriorer les lames.
- Ne jamais remplacer les parties de rechange, contacter le centre de service autorise.

2. PARAMETRES TECHNIQUES

2.1. FICHE DE SPECIFICATIONS

Modele	Dimensions mm	Poids Kg	Puissance W	Branchement Electrique	Tours/minute. Du disque	Niveau de bruit
231852	500X250X(H)470	26	750W	230V ~50Hz	300 tours/min.	< 60 dB

2.2. CONDITIONS DE LIVRAISON DE L'ELIMINATION DE L'EMBALLAGE

Tous les broyeurs sont emballes dans une boite de carton solide avec les bords interieures profiles ce qui garantit la securite de l'appareil pendant le transport.

A chaque appareil sont joints:
- Mode d'emploi de d'entretien
- Disque d'evacuation

Tous les elements de l'emballage (boite en carton, mousse, ceintures etc.) Peuvent etre facilement elimines comme les dechets menagers.

3. INSTALLATION

3.1. MISE EN

La connection et la configuration de l'appareil doivent etre effectuees par un employe qualifie.

AVERTISSEMENT: le systeme et la localisation finale de l'appareil doivent satisfaire les dispositions de prevention des accidents.

Le fabricant et le revendeur n'assument aucune responsabilite des dommages indirects pouvant resulter du manquement a des dispositions ci-dessus.

L'appareil doit etre positionne sur une surface large, egale, sec et stable, loin des sources de chaleur et de courants d'eau.

3.2. CONNEXIONS ELECTRIAUES

L'appareil est fourni avec le cable electriaue qui doit etre branche a l'interrupteur termomagnetique qui desactive l'appareil en cas de contact accidentel de l'operateur avec les parties mobiles.

Le fabricant n'assume aucune responsabilite des dommages directs et indirects pouvat resulter du manquement aux dispositions locales applicables.
Le broyeur est adapte a un courant monophase de 230V ~50Hz. Si la tension est differente des parametres inscrits sur la plaque signaletiquem contactez le vendeur.

CONNECTION MONOPHASE

FR

3.3. MESURES DE SECURITE ET FORMATION DE L'UTILISATEUR FINAL

La formation de l'utilisateur final est organisee par le personnel forme responsable de l'installation et de la connection electrique de l'appareil. L'utilisateur final doit etre informe sur les mesures de securite applicables. Le mode d'emploi est joint a chaque appareil.

4. UTILISATION DE L'APPAREIL

4.1. ELEMENTS DE COMMANDE

Les elements de commande et l'indicateur de controle se trouve dans la partie superieure de l'appareil, au milieu de la base en aluminiium.

1. Bouton de marche - vert (I).
2. Bouton d'arret - rouge (O).

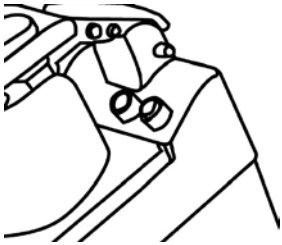

4.2. MONTAGE DES DISQUES DANS L'APPAREIL

Soulevez la poignee de verrouillage conformement a la fig. 1 Et ouvrez la couvercle. Retirer le disque d'evacuation et inserer le disque selectionne. Fermez le couvercle. Appuyer le bouton de marche pour accrocher automatiquement le disque dans la position correcte.

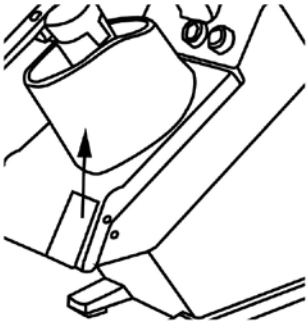

Ouverture du couvercle (fig.1)

Positionnement du disque (fig.2)

FAITES ATTENTION A LA LAME DU DISQUE!

4.3. DISQUES – ÉQUIPEMENT STANDARD

	FIGURE	Nº DE LA PIECE	DIMENSIONS
Disques pour râper		280300	3mm
		280416	5mm
		280317	7mm
Disques pour trancher		280102	2mm (3 lames)
		280126	4mm (2 lames)

FR

4.4. UTILISATION DES DISQUES SUR L'APPAREIL

L'appareil est fourni avec un disque d'evacuation installe sur la broche d'entrainement. Pour retire le disque, relacher le verrouillage du couvercle et soulevez-le jusqu'a la fin (voir fig.1)

Avant le travail, verifiez si la champre de decoupe, la broche d'entrainement, le disque d'evacuation et les disques tranchants sont propres.

1) Tranchage, rapage et grattage:
- Installer le disque d'evacuation sur la surface plate de la broche d'entraintement.
- Nstaller le disque approprie (tranchage, rapage ou autres options disponibles).
- Tournez les disques a droite pour installer la baionette tige et tournez dans la meme direction pour arriver jusqu'au tige.
- Pour retirer le disque, tournez-le dans la direction opposee a l'aide des trous pour les doigts qui se trouvent dans le bord du disque.
- Fermer et verrouiller le couvercle.

2) Preparation des frites et decoupe en cube (option) :
- Installez le disque d'evacuation.
- Installer le disque pour les cubes ou les frites sur le boitier et verifiez son positionnement correcte (zone de fixation doit etre propre). La partie superieure du disque pour les cubes ou les frites doit se trouver un peu au-dessous de la partie superieure du corps de l'appareil.
- Ensuite intallez le disque pour les tranches ayant les memes dimensions que.

5. OPERATIONS DE CONTROLE ET D'ENTRETIEN

5.1. INFORMATIONS GENERALES ET PRODUITS DE NETTOYAGE

Avant d'effectuer le lavage ou l'entretien, verifiez sii l'interrupteur est dans la position d'arret et si la fiche est deconnectee de la prise murale. Lavez l'appareil et les disque soigneusement chaque jour afin d'assurer le fonctionnement correcte et une longue duree de vie de l'appareil. Les disques tranchants et le disque d'evacuation peuvent etre laves dans l'eau chaude.

L'appareil et en particulier le lieu du montage des disques doit etre nettoye uniquement avec un chiffon ou une eponge humides. Eliminez precisement tous les residus pour eviter le changement de position des disques.

Ouvrez le couverle et desserrez la tige et conformement au fig. 3 Retirez le couvercle et lavez a l'eau chaude courante.

Nettoyez les surface avec de l'eau savonneuse, de l'alcool et des detergents non abrasifs et sans sub stances a base de chlore ou de sodium (eau chloreem acide chorhydrique).

N'utilisez jamais les produits abrasifs, la laine d'aci-er ou de produits similaires qui peuvent deteriorer la surface peinte, les revetements ou le boitier de l'appareil.

Utilisez pour le lavage les detergents non-toxiques qui aident a maintenir de l'hygiene.

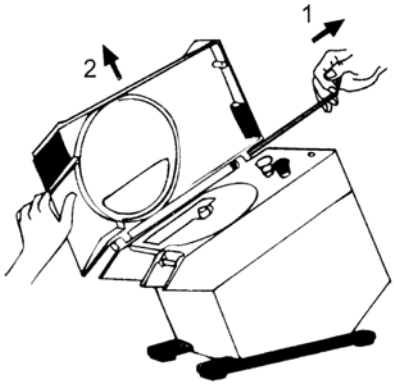

fig.3

5.2. FONCTIONNEMENT EN CAS DE PANNE

Lorsque la lumiere blanche est allumee sur le panneau, l'appareil ne peut pas etre mis en marche, verifiez si la poignee et le couvercle sont fermes ce qui peut activer les mircocommutateurs qui empechent le demarrage de l'appareil si les elements de protections ne sont pas desactives.

En cas de panne desactivez l'interrupteur mural et informez les techniciens ou le personnel qualifie.

N'utilisez pas l'appareil et n'essayez pas de reparer l'appareil vous-meme.

FR

5.3. PAUSE DANS L'UTILISATION DE L'APPAREIL

Si l'appareil n'est pas utilisee pendant une longue periode, debranchez l'interrupteur mural et nettoyez precisement l'appareil et les accessoires.
Pour proteger les elements utilisez de l'huile blanche (ou un produit similaire).
Les produits ci-dessus, principalement a base des substances de petrole ou de nettoyage, disponibles en aerosol permettent une application facile, rendent la surface des parties en aluminium brillantes, protegent l'appareil contre la penetration de l'eau et contre la formation de la rouille.

Il est recommande de couvrir l'appareil d'un tissu en nylon (ou similaire).

SCHEMA ELECTRIQUE

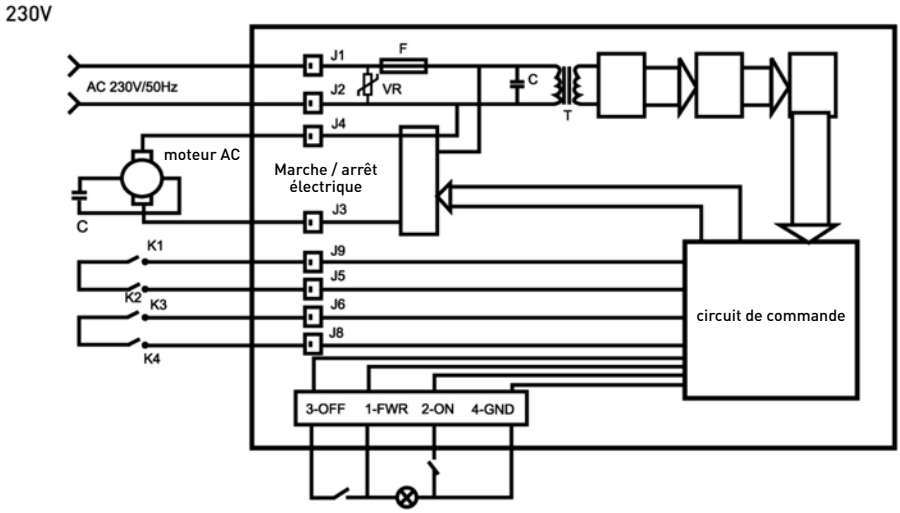

FR

LISTE DE PIÈCES DÉTACHÉES DU BROYEUR

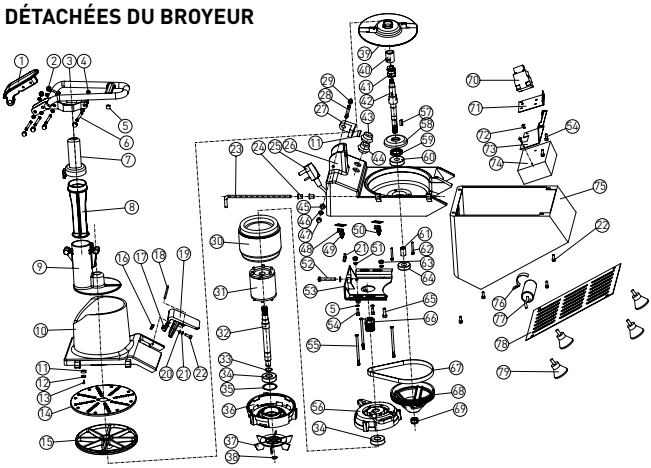

Nº	Nom de la partie	Nº	Nom de la partie	Nº	Nom de la partie
1	Bras de bride	28	Tige	55	Vis
2	Vis	29	Vis de fixation	56	Couvercle du moteur antérieur
3	Bras de bride	30	Stator	57	Clé perpendiculaire
4	Joint d'étanchéité	31	Piston rotatif	58	Couvercle du roulement
5	Joint d'étanchéité	32	Arbre du moteur	59	Étanchéité d'huile
6	Vis d'étanchéité	33	Joint d'étanchéité élastique	60	Couvercle du roulement
7	Tape de la bride	34	Roulement	61	Manchon
8	Bride	35	Joint d'étanchéité	62	Vis de fixation
9	Petite ouverture d'entrée	36	Couvercle postérieur du moteur	63	Écrou
10	Goulotte du distributeur	37	Ventilateur	64	Roulement
11	Localisation de l'aimant	38	Joint d'étanchéité élastique	65	Vis
12	Acier magnétique	39	Disque d'évacuation	66	Roue superposée
13	Vis de fixation	40	Âme du disque	67	Courroie
14	Disque à râper G003	41	Poussoir	68	Poulie
15	Disque	42	Manchon de délivrance	69	Écrou
16	Ressort	43	Bouton on	70	Contacteur
17	Crochet	44	Bouton off	71	Support du contacteur
18	Tige	45	Manchon de la tige	72	Vis de fixation
19	Poignée du verrouillage	46	Rondelle plate	73	Support de l'armoire électrique
20	Rondelle plate	47	Plaque de fixation	74	L'armoire électrique
21	Rondelle élastique	48	Vis de fixation	75	Base inférieure
22	Vis de fixation	49	Microinterrupteur a	76	Borne
23	Tige du couvercle de l'ouverture d'entrée	50	Microinterrupteur b	77	Condensateur
24	Joint d'étanchéité	51	Rondelle plate	78	Plaque inférieur
25	Câble d'alimentation	52	Vis de fixation	79	Pied
26	Corps	53	Châssis du moteur		
27	Localisation de l'aimant	54	Vis de fixation		

FR

Garantie

Tout vice ou toute défaillance entraînant un dysfonctionnement de l'appareil qui se déclare dans les 12 mois suivant la date de l'achat sera éliminé à titre gratuit ou l'appareil sera remplacé par un appareil nouveau si le premier a été dûment exploité et entretenu conformément aux termes de la notice d'exploitation et s'il n'a pas été indûment exploité ou de manière non conforme à sa destination. La présente stipulation ne porte pas de préjudice aux autres droits de l'utilisateurs prévus par les dispositions légales. Dans le cas où l'appareil est donné à la réparation ou doit être remplacé dans le cadre de la garantie, il y a lieu de spécifier le lieu et la date de l'achat de l'appareil et produire un justificatif nécessaire (par ex. facture ou ticket de caisse).

Conformément à notre politique d'amélioration permanente de nos produits, nous nous réservons le droit d'introduire sans avertissement préalable des modifications à l'appareil, à l'emballage et aux caractéristiques techniques précisées dans la documentation.

Élimination et protection de l'environnement

En cas de retrait du produit de l'exploitation l'appareil ne peut pas être jeté avec d'autres déchets ménagers. L'utilisateur est responsable de la remise de l'équipement au point de collecte approprié pour l'équipement usagé. Le non-respect des dispositions ci-dessus peut entraîner les pénalités conformément à la réglementation applicable en matière d'élimination des déchets. La collecte sélective et le recyclage des équipements usagés contribuent à la conservation des ressources naturelles et assurent un recyclage sans danger pour la santé et l'environnement. Pour plus d'informations sur les endroits de collecte des équipements usagés pour le recyclage, contactez la société de collecte des déchets locale. Le producteur et l'importateur ne sont pas responsables du recyclage et du traitement des déchets d'une manière respectueuse de l'environne

Gentile cliente,

grazie per aver acquistato questo apparecchio Hendi. Ti invitiamo a leggere queste istruzioni per l'uso con attenzione prima di collegare l'apparecchio al fine di evitare danni dovuti a uso improprio. Ti invitiamo inoltre a prestare particolare attenzione alle precauzioni di sicurezza.

Precauzioni di sicurezza

- L'uso scorretto e improprio dell'apparecchio possono danneggiare seriamente l'apparecchio e ferire gli utenti.
- Questo dispositivo è destinato esclusivamente per uso commerciale e non può essere utilizzato per uso domestico.
- L'apparecchio può essere utilizzato solo per lo scopo per cui è stato concepito e progettato. Il produttore non è responsabile di eventuali danni provocati da uso scorretto ed improprio.
- Tenere l'apparecchio e la spina elettrica lontani da acqua ed altri liquidi. Nel caso improbabile che l'apparecchio cada in acqua, staccare immediatamente la spina dalla presa e fare ispezionare l'apparecchio da un tecnico certificato. . L'inosservanza delle presenti istruzioni può dare luogo a situazioni pericolose
- Non provare mai ad aprire l'involucro dell'apparecchio da soli.
- Non inserire oggetti nell'involucro dell'apparecchio.
- Non toccare la presa con le mani bagnate o umide.
- **Pericoli di scosse elettriche!** Non tentare de riparare l'apparecchio da solo. Eventuali difetti e malfunzionamenti devono essere rimossi soli da personale qualificato.
- **Non usare l'apparecchio danneggiato!** L'apparecchio difettoso deve essere immediatamente scollegato dalla rete e contattare il rivenditore.
- **Attenzione:** Non immergere parti elettriche in acqua o altri liquidi. Non mettere l'apparecchio sotto l'acqua corrente.
- Controllare regolarmente se la spina e il cavo di alimentazione non sono danneggiati. La spina o il cavo danneggiati trasmettere al servizio o alla persona qualificare per riparare, per evitare eventuali pericoli e lesioni.
- Assicurarsi che il cavo di alimentazione non è in contatto con oggetti appuntiti o caldi. Tenere il cavo lontano da fiamme libere. Per scollegare la spina dalla presa, tirare sempre la spina, mai il cavo.
- Proteggere il cavo di alimentazione (o di estensione) per la sconnessione accidentale dalla presa. Disporre il cavo in modo per evitare lo slittamento accidentale.
- Sorvegliare l'apparecchio continuamente durante l'uso.
- Attenzione! Se la spina è inserita nella presa, l'apparecchio è considerato come collegato.
- Prima di rimuovere la spina dalla presa, spegnere l'apparecchio!
- Non trasportare l'apparecchio tenendo il cavo di alimentazione.
- Non utilizzare qualsiasi accessorio che non è stato fornito con l'apparecchio.
- L'apparecchio deve essere collegato ad una presa con tensione e frequenza indicate sulla targhetta.

- Inserire la spina nella presa situata in un punto facilmente accessibile in modo che in caso di guasto sia possibile scollegare immediatamente l'apparecchio. Per spegnere completamente l'apparecchio, scollegarlo dalla presa di corrente. Per questo staccare la spina che si trova sull'estremità del cavo di alimentazione.
- Prima di scollegare la spina, ricordarsi sempre di spegnere l'apparecchio!
- Non usare gli accessori non raccomandati dal produttore. L'uso di accessori non raccomandati può creare i rischi per l'utente e provocare i danni all'apparecchio. Usare unicamente solo pezzi ed accessori originali.
- L'installazione elettrica deve soddisfare le normative nazionali e locali applicabili. Questo apparecchio non è destinato all'uso da parte di persone (inclusi i bambini) con capacità fisiche, sensoriali o mentali ridotte, o senza esperienza e conoscenza.
- Non permettere ai bambini di utilizzare l'apparecchio.
- Tenere l'apparecchio con il cavo fuori dalla portata dei bambini.
- Non permettere ai bambini di giocare con l'apparecchio.
- Scollegare l'apparecchio dalla rete se esso deve essere lasciato incustodito e prima del montaggio, dello smontaggio o della pulizia.
- Non lasciare l'apparecchio incustodito durante l'utilizzazione.

Regole di sicurezza speciali

- Il dispositivo è destinato all'uso commerciale e serve a tagliare, trinciare e grattugiare verdure fresche (ad esempio carote, patate, cavoli, ecc.) utilizzando dischi da taglio appropriati. L'uso del dispositivo per qualsiasi altro scopo può causare danni o lesioni.
- L'apparecchio non è adatto per tagliare cibo congelato, carne con ossa, pesci ecc.
- Utilizzare l'apparecchio solo in base alle presenti istruzioni.
- L'apparecchio deve essere utilizzato solo da personale qualificato da ristorante, da mensa o bar ecc.
- Non posizionare l'apparecchio sull'oggetto che emette calore (cucina a gas, elettrica, grill ecc.). Tenere l'apparecchio lontano da superfici calde o fiamme libere. Posizionare l'apparecchio su una superficie stabile, pulita e asciutta, resistente alle alte temperature.
- Non utilizzare l'apparecchio vicino a materiali esplosivi o infiammabili, carte di credito, dischi magnetici o radio.
- L'apparecchio non è progettato per l'uso con un timer esterno o un sistema di controllo separato.
- Non modificare mai serrature di sicurezza.
- **AVVERTIMENTO:** Non coprire le aperture di ventilazione.
- **AVVERTIMENTO:** Prima della pulizia o prima di mettere l'apparecchio in deposito di sostituire le parti, scollegare SEMPRE l'apparecchio dalla presa di corrente e lasciare raffreddare.
- **AVVERTIMENTO!** Ricordare SEMPRE di non indossare abiti larghi e non toccare le parti in movimento con le mani e legare i capelli.
- Fornire almeno 15 cm di distanza attorno all'apparecchio per assicurare un'adeguata ventilazione.

- Attenzione! Far passare e proteggere il cavo di alimentazione per evitare di strappare o toccare accidentalmente la superficie riscaldata.
- Non lavare l'apparecchio con acqua o un forte getto di acqua. La pulizia dell'apparecchio con l'acqua può causare la penetrazione nei componenti elettrici e causare una scossa elettrica. Le parti dell'apparecchio non possono essere lavate in lavastoviglie.
- Non pulire l'apparecchio o stoccarlo in deposito prima di raffreddamento completo.
- Non spostare l'apparecchio durante il funzionamento. Prima di spostare l'apparecchio si deve sempre scollegarlo dalla presa elettrica e tenerlo da sotto.
- Non accendere l'apparecchio prima di mettere il cibo per evitare il surriscaldamento del motore.
- **AVVERTIMENTO!** Prestare particolare attenzione toccando i dischi da taglio. Se necessario, indossare i guanti protettivi (non inclusi).

Destinazione del dispositivo

- Il dispositivo è destinato all'uso professionale e deve essere utilizzato esclusivamente da personale qualificato.
- Il dispositivo è destinato all'uso commerciale e serve a tagliare, trinciare e grattugiare verdure fresche (ad esempio carote, patate, cavoli, ecc.) utilizzando dischi da taglio appropriati. L'uso del dispositivo per qualsiasi altro scopo può causare danni o lesioni.
- L'uso del dispositivo per qualsiasi altro scopo sarà considerato un uso improprio. L'utente sarà l'unico responsabile per l'uso scorretto del dispositivo.

Messa a terra

Il fornello è l'apparecchio della I classe di protezione e deve esser messa a terra. La messa a terra riduce il rischio di scosse elettriche grazie al cavo evacuante il corrente elettrico. L'apparecchio è dotato di un cavo con una messa a terra. Non inserire la spina nella presa di corrente se l'apparecchio non è stato correttamente installato o messo a terra.

IT

1. INFORMAZIONI GENERALI

1.1. DESCRIZIONE

Tagliatrice multifunzionale per verdure permette affettare, sminuzzare, grattare e tagliare a dadini diversi prodotti (preparazione di verdura cruda e di frutta).

Grazie ad una vasta scelta di dischi di taglio, l'apparecchio e ideale per il ristorante, le cucine e le istituzioni nonche a piccole imprese.

1.2. PRECAUZIONI GENERALI

- La tagliatrice deve essere utilizzata dal personale formato che ha letto le istruzioni d'uso e di sicurezza presentate nel documento.
- In caso di cambiamento del personale e' necessario organizzare la formazione professionale.
- Benche' l'apparecchio e' dotato di un sistema di sicurezza, evitare di ravvicinare le mani ai dischi e alle parti in movimento.
- Prima del lavaggio e la manutenzione controllare se l'apparecchio e' scollegato dalla fonte di alimentazione.
- Controllare periodicamente lo stato del cavo di alimentazione e degli elementi elettrici.
- Non usare l'apparecchio per il taglio dei prodotti surgelati. Prima di tagliare rimuovere dal cibo gli elementi duri che potrebbero danneggiare la lama.
- Non sostituire le parti da se', prendere contatto con un centro di servizio autorizzato.

2. SPECIFICHE TECNICHE

2.1. SCHEDA DI SPECIFICHE

Modello	Dimensioni mm	Peso Kg	Potenza W	Alimentazione Elettrica	Giri/Min. Del disco	Livello di rumore
231852	500X250X(H)470	26	750W	230V ~50Hz	300 giri/min.	< 60 dB

2.2. CONDIZIONI DI CONSEGNA E IMBALLAGGIO

Tutte le tagliatrici sono imballate in una robusta scatola di cartone con i bordi profilati interni, che garantisce la sicurezza durante il trasporto.

Ogni apparecchio e' accompagnato da:
- Istruzioni d'uso e di manutenzione
- Disco di evacuazione

Tutti gli elementi dell'imballaggio (scatola, schiuma, cinture ecc.) Possono essere facilmente eliminati come rifiuti urbani.

3. INSTALLAZIONE

3.1. LOCALIZZAZIONE DELL'APPARECCHIO

Il collegamento e la configurazione dell'apparecchio devono essere eseguiti unicamente dal personale qualificato.

AVVERTIMENTO: Ugualmente il sistema come la localizzazione finale devono essere conformi con le norme di prevenzione di incidenti e le norme vigenti.

Il costruttore e il venditore non assumono responsabilita' per danni indiretti che possono derivare dalla mancata osservazione delle norme sopraindicate.

L'apparecchio deve essere posto sulla superficie larga, liscia, asciutta e stabile, lontano da fonti di calore e flussi d'acqua.

IT

3.2. COLLEGAMENTI ELETTRICI

L'apparecchio e' consegnato con il cavo di alimentazione che deve essere collegato all'interruttore termomagnetico che spegne l'apparecchio in caso di contatto accidentale dell'operatore con le parti in movimento.

L'apparecchio deve essere messo a terra in conformita' alle norme vigenti.

Il costruttore e il venditore non saranno responsabili per danni diretti e indiretti che possono derivare dall'inosservanza della legge in vigore. La tagliatrice e' adatta al corrente monofase 230V ~50Hz. Se la tensione in rete differisce dai parametri iscritti sulla targhetta prendere contatto col venditore.

COLLEGAMENTO MONOFASE

3.3. MISURE DI SICUREZZA E FORMAZIONE DEGLI UTENTI FINALI

La formazione dell'utente finale e' organizzato dal personale specializzato responsabile per l'installazione e il collegamento elettrico dell'apparecchio.

L'utente finale deve essere informato sulle misure di sicurezza applicabili. Ogni apparecchio e' fornito con le istruzioni d'uso.

4. FUNZIONAMENTO

4.1. ORGANI DI CONTROLLO

Gli organi di controllo e la spia di controllo si trovano nella parte superiore dell'apparecchio, al centro della base di alluminio.

1. Pulsante verde di avviamento (I) dell'apparecchio.
2. Pulsante rosso di spegnimento (O) dell'apparecchio.

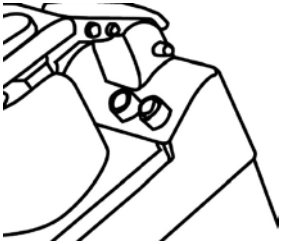

4.2. INSTALLAZIONE DEI DISCHI SULLA MACCHINA

Alzare la maniglia del bloccaggio in conformita' con la fig. 1 E aprire il coperchio. Rimuovere il disco di evacuazione e inserire il disco selezionato. Chiudere il coperchio, premere il pulsante start per agganciare automaticamente i dischi nella posizione corretta.

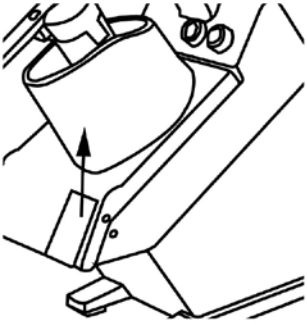

Apertura del coperchio (fig.1)

Posizione dei dischi (fig.2)

ATTENZIONE ALLA LAMA DEL DISCO!

4.3. DISCHI – ACCESSORI STANDARD

	FIGURA	N. DEL PEZZO	DIMENSIONE
Dischi per trucioli		280300	3mm
		280416	5mm
		280317	7mm
Dischi per fette		280102	2mm (3 lame)
		280126	4mm (2 lame)

IT

4.4. USO DEI DISCHI

L'apparecchio e' fornito con il disco di evacuazione attaccato al mandrino di comando. Per rimuovere il disco, rilasciare il bloccaggio del coperchio e sollevarlo fino alla fine (vedere fig.1)

Prima del lavoro controllare se la camera di taglio, il mandrino del comando, il disco di evacuazione e i dischi di taglio sono puliti.

1) Affettare, tagliare e grattugiare:
- Installare il disco di evacuazione sulla superficie piatta del mandrino di comando.
- Installare un disco appropriato (per affettare, grattugiare in trucioli o altre opzioni disponibili).
- Ruotare i dischi a destra per installare la baionetta e girare nella stessa direzione fino a raggiungere il perno.
- Per rimuovere il disco, ruotarlo nella direzione opposta e sollevarlo attraverso i fori per le dita che si trovano sul bordo del disco.
- Chiudere e bloccare il coperchio.

2) Tagliare le fritte e tagliare a dadini (opzionale):
- Installare il disco di evacuazione.
- Installare il disco per dadini o per fritte sul contenitore e controllare la corretta posizione (la zona di montaggio deve essere pulita). Il bordo superiore del disco per dadini o fritte deve essere leggermente sotto la parte superiore del corpo dell'apparecchio.
- Poi installare il disco per fette con le stesse dimensioni che il disco per fritte o per dadini e chiudere il coperchio.

5. OPERAZIONI DI CONTROLLO E DI MANUTENZIONE

5.1. INFORMAZIONI GENERALI E PRODOTTI PER LA PULIZIA

IT

Prima della pulizia o della manutenzione controllare se l'interruttore e' in posizione di spegnimento e la spina e' rimossa dalla presa a muro. L'apparecchio e i dischi devono essere puliti ogni giorno per garantire il corretto funzionamento e una lunga durata dell'apparecchio.
I dischi taglienti e il disco di evacuazione possono essere lavati sotto un getto di acqua calda.
Pulire l'apparecchio, e in particolare il luogo di montaggio dei dischi con un panno umido o una spugna e l'acqua tiepida. Eliminare esattamente tutti i residui per impedire il cambiamento della posizione dei dischi.
Aprire il coperchio e svitare il perno 1 secondo la fig. 3. Rimuovere il coperchio e lavarlo in acqua calda corrente.
Pulire le superfici con acqua e sapone, alcool, detergenti senza sostanze abrasive e sostanze a base di cloro o di sodio (acqua clorata, acido cloridrico).
Non usare detergenti abrasivi, lana d'acciaio o prodotti simili perche' potrebbero danneggiare le superfici verniciate, il rivestimento o il contenitore dell'apparecchio.
Utilizzare i detergenti non tossici che permettono garantire l'igiene.

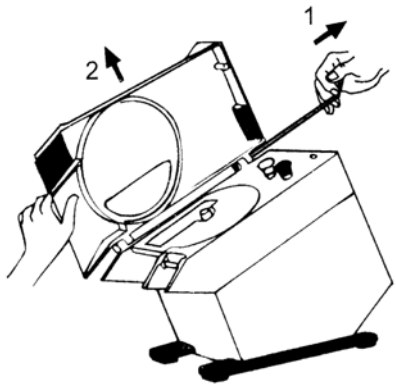

figure.3

5.2. FUNZIONAMENTO IN CASO DI AVARIA

Quando la spia bianca sul pannello e' accesa l'apparecchio non si avvia, controllare se la maniglia e il copercio sono chiusi. In questo modo sono avviati i microinterruttori di sicurezza. I microinterruttori di sicurezza impediscono l'avviamento dell'apparecchio se gli elementi di sicurezza sono attivati.
In caso di avaria, spegnere l'interruttore generale a muro e informare i conservatori tecnici o il personale qualificato.
Non avviare l'apparecchio e non ripararlo da se' stesso.

5.3. INTERRUZIONE PROLUNGATA DELL'USO DELL'APPARECCHIO

Se l'apparecchio non e' utilizzato per un lungo periodo, disattivare l'interruttore a muro e pulire precisamente tutti gli accessori. Utilizzare per la protezione dell'apparecchio la vaselina bianca (o prodotto simile).

Questi prodotti che principalmente sono a base di sostanze di olio, o detergenti di pulizia sono disponibili in spray e permettono una facile applicazione, fanno brillare le parti di alluminio e proteggono l'apparecchio contro la penetrazione di acqua e la formazione di ruggine.

Si consiglia coprire l'apparecchio con un tessuto nylon (o simile).

SCHEMA ELETTRICO

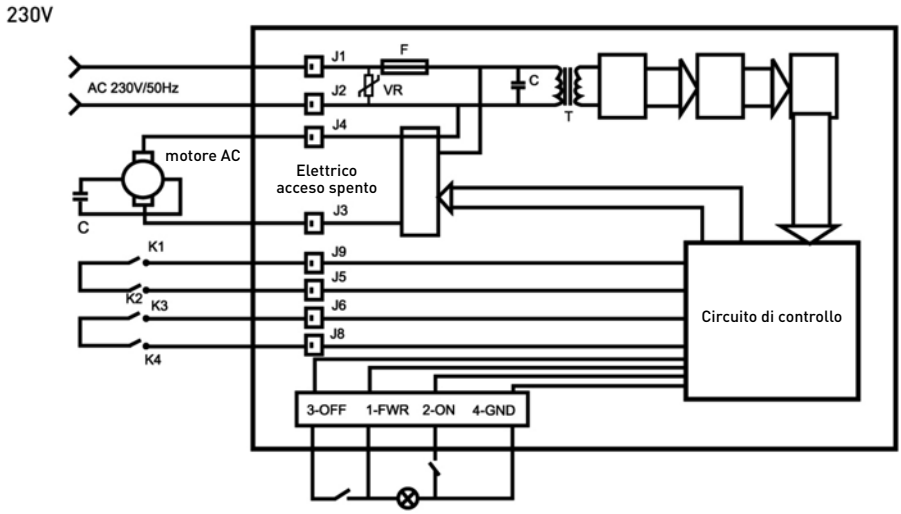

IT

LISTA DI PEZZI DI RICAMBIO DELLA TAGLIATRICE

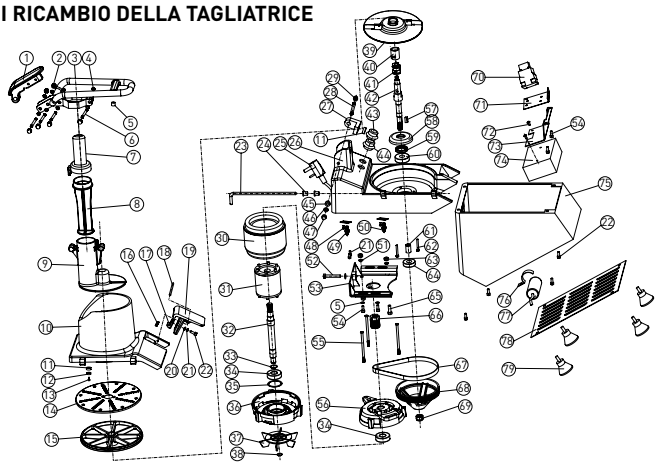

N.	Nome	N.	Nome	N.	Nome
1	Braccio di serratura	28	Alberino	55	Vite
2	Vite	29	Vite di fissaggio	56	Coperchio anteriore del motore
3	Braccio di serratura	30	Statore	57	Chiavo rettangolare
4	Guarnizione	31	Pistone rotativo	58	Coperchio del cuscinetto
5	Guarnizione	32	Albero del motore	59	Guarnizione di olio
6	Vite di tenuta	33	Guarnizione elastica	60	Coperchio del cuscinetto
7	Tappo di serratura	34	Cuscinetto	61	Manicotto
8	Serratura	35	Guarnizione	62	Vite di fissaggio
9	Piccolo apertura di alimentazione	36	Coperchio posteriore del motore	63	Dado
10	Tramoggia dell'alimentatore	37	Ventilatore	64	Cuscinetto
11	Localizzazione del magnete	38	Guarnizione elastica	65	Vite
12	Acciaio magnetico	39	Disco di evacuazione	66	Cerchio
13	Vite di fissaggio	40	Anima del disco	67	Cinghia
14	Disco per grattugiare g003	41	Estrattore	68	Puleggia
15	Disco	42	Manicotto di distribuzione	69	Dado
16	Molla	43	Interruttore on	70	Contattore
17	Gancio	44	Interruttore off	71	Supporto del contattore
18	Alberino	45	Manicotto dell'alberino	72	Vite di fissaggio
19	Maniglia del bloccaggio	46	Rondella piatta	73	Supporto della scatola elettrica
20	Rondella piatta	47	Pastra di fissaggio	74	Scatola elettrica
21	Rondella elastica	48	Vite di fissaggio	75	Basamento interiore
22	Vite di fissaggio	49	Microinterruttore a	76	Morsetto
23	Alberino del coperchio dell'apertura di alimentazione	50	Microinterruttore b	77	Condensatore
24	Guarnizione	51	Rondella piatta	78	Piastra inferiore
25	Cavo di alimentazione	52	Vite di fissaggio	79	Pedino
26	Corpo	53	Base del motore		
27	Localizzazione del magnete	54	Vite di fissaggio		

IT

Garanzia

Qualsiasi difetto che influenza la funzionalità del dispositivo che compaia entro un anno dall'acquisto sarà corretto a titolo interamente gratuito o con la sostituzione del prodotto che è stato utilizzato e sottoposto a manutenzione corretta seguendo le istruzioni, senza alcuna violazione. I diritti legali del cliente non sono assolutamente modificati. Nel caso in cui l'intervento di manutenzione o sostituzione sia previsto nel periodo di validità della garanzia, precisare dove e quando si è acquistato il prodotto, possibilmente allegando lo scontrino.

In linea con la nostra politica di sviluppo continuo dei prodotti, ci riserviamo il diritto di modificare il prodotto, l'imballo e le specifiche di documentazione, senza notifica alcuna.

Smaltimento e protezione dell'ambiente

In caso di ritiro dell'apparecchiatura dal funzionamento il prodotto non può essere smaltito con altri rifiuti domestici. L'utente è responsabile della consegna dell'attrezzatura al punto di raccolta appropriato per l'attrezzatura usata. Il mancato rispetto delle disposizioni sopramenzionate può comportare l'imposizione di sanzioni in conformità con le normative vigenti in materia di smaltimento dei rifiuti. La raccolta e il riciclaggio selettivi di attrezzature usate contribuiscono alla conservazione delle risorse naturali e garantiscono il riciclaggio in modo tale da non nuocere alla salute e all'ambiente. Per ulteriori informazioni sui luoghi di smaltimento delle apparecchiature usate per il riciclaggio, contattare la società locale di raccolta dei rifiuti. Il produttore e l'importatore non sono responsabili per il riciclaggio e il trattamento dei rifiuti in modo ecologico, sia direttamente che nel quadro del sistema pubblico.

Stimate client,

Vă mulțumim pentru achiziționarea acestui aparat Hendi. Vă rugăm să citiți cu atenția acest manual înainte de a conecta aparatul pentru evitarea defectării ca urmare a utilizării incorecte. Acordați o atenție deosebită regulilor de siguranță.

Reguli de siguranță

- Operarea incorectă și utilizarea necorespunzătoare a aparatului poate avaria grav aparatul și poate cauza răni oamenilor.
- Aparatul este utilizat exclusiv în scopuri comerciale și nu trebuie folosit pentru uz casnic.
- Aparatul poate fi folosit doar în scopul pentru care a fost proiectat. Producătorul nu este răspunzător pentru orice avariere cauzată operării incorecte și a utilizării necorespunzătoare.
- Asigurați-vă că aparatul și ștecherul nu intră în contact cu apă sau alte lichide. În cazul în care aparatul este scăpat în apă, scoateți imediat ștecherul din priză și un tehnician autorizat trebuie să-l verifice. Dacă nu respectați aceste instrucțiuni, acest lucru poate cauza situații care vă pot pune viața în pericol.
- Nu incercati sa deschideti singuri carcasa aparatului.
- Nu introduceți nici un fel de obiecte în carcasa aparatului.
- Nu atingeți ștecherul cu mâinile ude sau umede.
- **Pericol de electrocutare!** Nu încercați să reparați singur/ă aparatul. În cazul unei defecțiuni, reparațiile vor fi efectuate întotdeauna numai de personal calificat.
- **Nu utilizați niciodată un aparat defect!** Deconectați aparatul de la priza electrică și contactați distribuitorul în cazul unei defecțiuni.
- **Avertisment!** Nu scufundați părțile electrice ale aparatului în apă sau în alte lichide. Nu țineți niciodată aparatul sub jet de apă.
- Verificați în mod regulat ștecărul și cablul pentru a vă asigura că nu sunt deteriorate. În cazul în care ștecărul sau cablul de alimentare este deteriorat, acesta trebuie înlocuit de agentul de service sau de alt personal calificat similar pentru a evita orice pericol
- Cablul nu trebuie să intre în contact cu obiecte ascuțite sau fierbinți și trebuie păstrat departe de foc. Pentru a scoate ștecărul din priză, trageți întotdeauna de ștecăr, nu de cablu.
- Asigurați-vă că nimeni nu poate trage din greșeală cablul (sau prelungitorul) și că nimeni nu se poate împiedica de el.
- Supravegheați întotdeauna aparatul atunci când este în funcțiune.
- Avertisment! Atât timp cât ștecărul este în priză, aparatul este conectat la sursa de electricitate.
- Opriți aparatul înainte de a scoate ștecărul din priză.
- Nu cărați niciodată aparatul ținându-l de cablu.
- Nu utilizați dispozitive suplimentare care nu sunt livrate împreună cu aparatul.
- Conectați aparatul doar la prize electrice cu intensitatea și frecvența electrice menționate pe eticheta aparatului.

- Conectați cablul de alimentare la o priză electrică ușor accesibilă, astfel încât aparatul să poată fi deconectat imediat în caz de urgență. Scoateți cablul de alimentare din priza electrică pentru a opri complet aparatul. Utilizați cablul de alimentare ca dispozitiv de deconectare.
- Opriți întotdeauna aparatul înainte de a deconecta cablul de alimentare.
- Nu utilizați niciodată accesorii care nu sunt recomandate de către producător. Acestea pot reprezenta un risc de siguranță pentru utilizator și pot deteriora aparatul. Utilizați numai piese și accesorii originale.
- Acest aparat nu trebuie folosit de copii sau persoane care au capacități mentale, senzoriale sau fizice reduse, sau lipsă de experiență și cunoștințe.
- Acest aparat nu trebuie utilizat sub nicio formă de către copii.
- Nu țineți produsul și cablurile sale la îndemâna copiilor.
- Copiii nu trebuie să se joace cu acest produs.
- Deconectați întotdeauna aparatul de la sursa de alimentare în cazul în care este lăsat nesupravegheat, precum și înainte de asamblare, dezasamblare sau curățare.
- Nu lăsați niciodată aparatul nesupravegheat pe parcursul utilizării.

Reglementări Speciale de Siguranță

- Acest aparat este destinat exclusiv tăierii și răzuirii zarzavaturilor proaspete (de exemplu morcovi, cartofi, varză etc.) cu ajutorul unor discuri tăietoare adecvate, în scopuri comerciale. Orice altă utilizare poate provoca avarierea aparatului sau accidentarea persoanelor.
- Aparatul nu trebuie utilizat la tăierea alimentelor congelate sau a cărnii ori peștelui cu oase etc.
- Utilizați aparatul doar în conformitate cu indicațiile din acest manual.
- Acest aparat trebuie utilizat de către personalul instruit de la bucătăria restaurantelor, cantinelor sau barurilor etc.
- Nu puneți aparatul pe un obiect de încălzire (aparat de gătit cu benzină, electric, cărbune etc.) Mențineți aparatul la distanță de orice suprafețe fierbinți și de flăcări deschise. Utilizați întotdeauna aparatul pe o suprafață orizontală, stabilă, curată, termorezistentă și uscată.
- Nu utilizați aparatul în apropierea materialelor explozibile sau inflamabile, cardurilor de credit, discurilor magnetice sau radiourilor.
- Acest aparat nu este construit spre a fi utilizat cu ajutorul unui cronometru extern sau al unui sistem de control separat.
- Nu scoateți niciodată din circuit comutatoarele de siguranță ale aparatului.
- **AVERTISMENT:** Nu obstrucționați orificiile de ventilație ale aparatului.
- **AVERTISMENT:** Opriți ÎNTOTDEAUNA aparatul și deconectați-l de la sursa de alimentare electrică înainte de a efectua operațiuni de curățare, întreținere sau depozitare.
- **AVERTISMENT!** Mențineți ÎNTOTDEAUNA degetele, părul lung și hainele la depărtare de piesele în mișcare.
- În timpul utilizării, lăsați cel puțin 15 cm în jurul aparatului ca spațiu de ventilație.

- Atenție! Așezați corespunzător cablul de alimentare, dacă este cazul, pentru a împiedica tragerea neintenționată sau contactul cu suprafața de încălzire.
- Nu spălați aparatul cu apă sau sub jet de apă. Spălarea cu apă poate produce scurgeri și crește riscul de electrocutare. Componentele nu pot fi curățate în mașina de spălat vase.
- Nu curățați și nu depozitați aparatul decât după ce s-a răcit complet.
- Nu mutați aparatul în timp ce acesta funcționează. Scoateți aparatul din priză atunci când îl deplasați și țineți-l de partea din fund.
- Nu folosiți aparatul fără ingrediente în el pentru a evita supraîncălzirea.
- **AVERTISMENT!** Trebuie multă atenție la manipularea discurilor tăietoare. Dacă este necesar, purtați mănuși de protecție (nu sunt furnizate).

Destinația produsului

- Acesta este un aparat de uz profesional și poate fi utilizat numai de către personalul calificat.
- Aparatul este destinat exclusiv tăierii și răzuirii legumelor proaspete (de exemplu morcovi, cartofi, varză etc.) cu ajutorul unor discuri tăietoare adecvate, în scopuri comerciale. Orice altă utilizare poate provoca avarierea aparatului sau accidentarea persoanelor.
- Utilizarea aparatului în orice alt scop reprezintă o utilizare incorectă. Utilizatorul este singurul răspunzător de orice utilizare incorectă a aparatului.

Instalația de împământare

Acest aparat este încadrat în clasa de protecție I și trebuie împământat. Împământarea reduce riscul electrocutării prin asigurarea unui fir de ieșire pentru curentul electric. Acest aparat este dotat cu un cablu cu fir de împământare cu fișă. Fișa trebuie conectată la o priză instalată corespunzător și împământată.

RO

1. OBSERVAȚII GENERALE

1.1. DESCRIERE

Tocătorul multifuncțional de legume poate felia, toca, rade, aschia și tăia în cuburi diverse produse alimentare (pentru prepararea legumelor și fructelor crude și gătite).

Datorită gamei sale de cuțite de tocare, dispozitivul este ideal pentru restaurante, bucătării cu grad ridicat de utilizare, instituții și mici companii.

1.2. MĂSURI GENERALE DE PRECAUȚIE

- Tocătorul de legume trebuie operat numai de către personal calificat, familiarizat cu instrucțiunile de utilizare și siguranță incluse în acest manual.
- În cazul rotației personalului, instruirea profesională este necesară.
- Deși dispozitivul este dotat cu diverse sisteme de siguranță, evitați contactul cu discurile de tocare și cu elementele în mișcare.
- Înainte de a efectua orice operațiune de curățare și întreținere, verificați dacă dispozitivul este deconectat de la sursa de alimentare cu energie.
- Verificați periodic cablurile și elementele electrice.
- Nu utilizați dispozitivul pentru a tăia produse alimentare congelate. Îndepărtați toate părțile dure ale produselor alimentare înainte de tocare, pentru a evita deteriorarea lamelor de tăiere.
- Nu înlocuiți singuri piesele dispozitivului. Contactați centrul de service autorizat.

2. DATE TEHNICE

2.1. FIȘĂ DE DATE

Model	Dimensiuni mm	Greutate Kg	Putere Wați	Conectare Electrică	RPM Disc	Nivelul de zgomot
231852	500X250X(H)470	26	750W	230V ~50Hz	300 RPM	< 60 dB

2.2. CONDIȚII DE LIVRARE ȘI DEBARASAREA AMBALAJULUI

Tocătorul de legume este ambalat într-o cutie din carton robustă cu marginile interioare profilate, care garantează integritatea dispozitivului pe durata transportării.

Fiecare dispozitiv include:

- Manual de utilizare și întreținere.
- Disc de evacuare.
- Toate componentele ambalajului (cutie din carton, spumă, benzi etc.) Pot fi debarasate cu ușurință ca deșeuri municipale.

3. INSTALARE

3.1. INSTALAREA DISPOZITIVULUI

Conectarea și instalarea dispozitivului trebuie efectuată de către personal calificat.

AVERTISMENT: Atât sistemul, cât și locul în care echipamentul urmează să fie instalat trebuie să respecte prevederile de siguranță și sănătate, precum și alte reglementări în vigoare.

Producătorul și vânzătorul nu vor fi trași la răspundere pentru nicio pagubă indirectă rezultată în urma nerespectării reglementărilor menționate mai sus.

Amplasați Dispozitivul Pe O Suprafață Întinsă, Nivelată, Uscată Și Stabilă, Departe De Orice Sursă De Căldură Și De Apă.

RO

3.2. CONEXIUNILE ELECTRICE

Dispozitivul este dotat cu un cablu electric și un întrerupător termomagnetic care oprește echipamentul în caz de contact accidental al operatorului cu piesele în mișcare.

Dispozitivul trebuie împământat conform reglementărilor locale în vigoare.

Producătorul și vânzătorul nu vor fi trași la răspundere pentru nicio pagubă directă sau indirectă rezultată în urma nerespectării reglementărilor locale în vigoare.
Tocătorul de legume este produs pentru a fi utilizat cu un cablu de conectare cu fază unică de 230V ~50Hz. Dacă tensiunea este diferită de cea specificată pe fișa cu caracteristicile tehnice, vă rugăm să contactați vânzătorul.

CONEXIUNE MONOFAZICĂ

3.3. MĂSURI DE SIGURANȚĂ ȘI INSTRUIREA UTILIZATORULUI FINAL

Personalul competent responsabil cu instalarea și conexiunile electrice ale dispozitivului va răspunde și de instruirea utilizatorilor finali. Măsurile de siguranță obligatorii trebuie comunicate utilizatorilor finali. Acest manual de utilizare este furnizat împreună cu fiecare dispozitiv.

4. UTILIZAREA DISPOZITIVULUI

4.1. COMENZILE

Comenzile și ledul de funcționare sunt amplasate pe partea superioară a dispozitivului, în centrul bazei de aluminiu.

1. Butonul verde de pornire (I)
2. Butonul roșu de oprire (O)

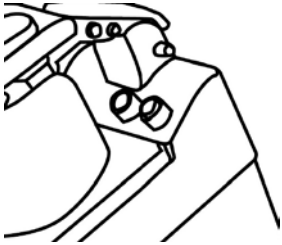

4.2. MONTAJUL DISCURILOR

Ridicați mânerul de blocare așa cum este indicat în imaginea nr. 1 Și deschideți capacul. Îndepărtați ejectorul și poziționați discul corespunzător. Închideți capacul. Apăsați butonul de pornire pentru a prinde automat discurile în poziția corectă.

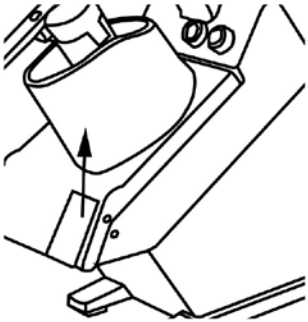

Deschiderea capacului (imaginea nr. 1)

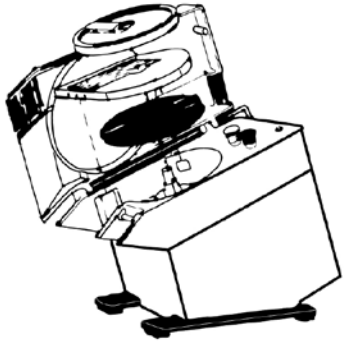

Poziția discului (imaginea nr. 2)

MANIPULAȚI CU ATENȚIE LAMELE DISCURILOR!

4.3. DISCURI - ECHIPAMENTUL STANDARD

	IMAGINE	NR. PIESĂ	MĂRIMEA
Discuri de tocare		280300	3mm
		280416	5mm
		280317	7mm
Discuri de feliere		280102	2mm (3 lame)
		280126	4mm (2 lame)

RO

4.4. UTILIZAREA DISCURILOR

Dispozitivul este furnizat împreună cu un ejector montat pe tija de comandă. Dezactivați sistemul de închidere al capacului și ridicați-l pentru a scoate ejectorul (a se consulta imaginea. 1)

Înainte de utilizare verificați starea de curățenie a camerelor de tocare, a tijei de comandă, a ejectorului și a discurilor de tocare.

1) Feliere, tocare și răzuire
- Montați ejectorul pe suprafața plană a tijei de comandă.
- Montați discul necesar (feliere, tocare sau alte - opțiuni.
- Rotiți discurile în sens orar pentru a introduce baioneta și continuați până în momentul în care atinge nitul.
- Rotiți discul în direcția opusă dacă doriți să-l scoateți și ridicați-l cu ajutorul orificiilor pentru degete de pe marginile discului.
- Închideți și blocați capacul.

2) Tăierea în felii foarte subțiri sau cuburi (opțiune)
- Instalați ejectorul.
- Instalați discul de așchiere/tăiere în cuburi în carcasă și verificați dacă a fost montat corect (carcasa trebuie să fie curată). Marginea superioară a discului de așchiere/tăiere în cuburi trebuie să fie amplasată ușor sub partea superioară a corpului dispozitivului.
- Instalați apoi discul de feliere având aceeași dimensiune ca și discul de așchiere/tăiere în cuburi și închideți capacul.

5. OPERAȚIUNI DE CURĂȚARE ȘI ÎNTREȚINERE

5.1. INFORMAȚII GENERALE ȘI PRODUSE UTILIZATE PENTRU CURĂȚARE

Înainte de a efectua orice operațiune de curățare și întreținere, verificați dacă dispozitivul este oprit și cablul este deconectat de la sursa de alimentare cu energie.
Curățați zilnic foarte bine discurile pentru a asigura operarea corectă și durata de viață mai lungă a dispozitivului.
Discurile de tăiere și ejectorul trebuie curățate cu un jet de apă caldă.
Curățați dispozitivul, în special ansamblul de discuri, numai cu o lavetă sau un burete înmuiat în apă caldă. Îndepărtați foarte bine toate resturile de produse alimentare pentru a preveni schimbarea poziției discurilor.
Deschideți capacul și slăbiți nitul 1 potrivit imaginii nr.3. Scoateți capacul și spălați-l cu un jet de apă caldă.
Curățați suprafețele cu apă caldă cu săpun, alcool, detergenți non-abrazivi sau apă fără clor ori substanțe care au la bază sodă (apă clorurată, acid clorhidric).

Nu utilizați niciodată produse abrazive, bureți din oțel sau produse similare, întrucât pot deteriora suprafața, învelișul sau corpul dispozitivului.
Pentru curățare utilizați produse de igienizare non-toxice.

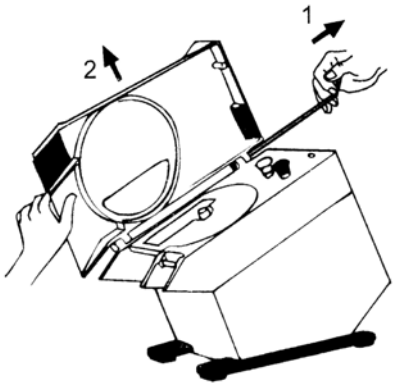

imaginea nr. 3

RO

5.2. ÎN CAZUL UNOR PROBLEME DE FUNCȚIONARE

Atunci când ledul de funcționare cu lumină albă de pe panou este aprins și dispozitivul nu pornește, verificați dacă mânerul și capacul sunt închise. Micro-comutatoarele de siguranță sunt activate în acest mod. Micro-comutatoarele de siguranță previn pornirea dispozitivului atunci când siguranțele nu sunt activate.

În cazul în care apar probleme de funcționare, deconectați dispozitivul și contactați centrul de service sau personalul calificat.
Nu porniți dispozitivul și nici nu încercați să-l reparați dumneavoastră.

5.3. DISPOZITIV INACTIV PENTRU O PERIOADĂ MARE DE TIMP

Dacă tocătorul de legume nu va mai fi utilizat pentru o perioadă mare de timp, deconectați-l și curățați-l foarte bine împreună cu accesoriile. Utilizați ulei alb de parafină (sau orice produs similar) pentru a proteja toate piesele dispozitivului.
Aceste produse, compuse în principal din substanțe uleioase și detergenți și disponibile în pulverizatoare cilindrice pentru o aplicare ușoară, fac suprafețele din aluminiu să strălucească și previn umezeala și coroziunea.

Vă recomandăm să acoperiți dispozitivul cu o husă din nailon (sau produse similare).

SCHEMA ELECTRICĂ

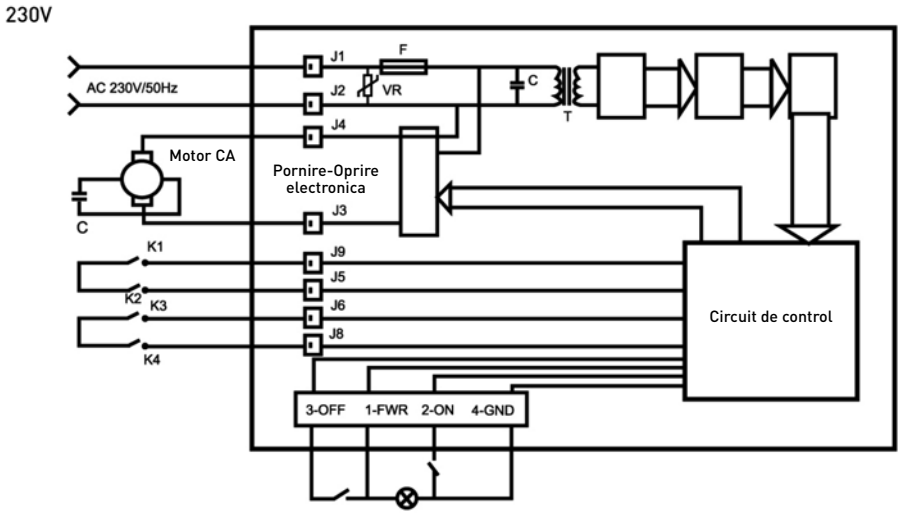

TOCĂTOR DE LEGUME – LISTA PIESELOR DE SCHIMB

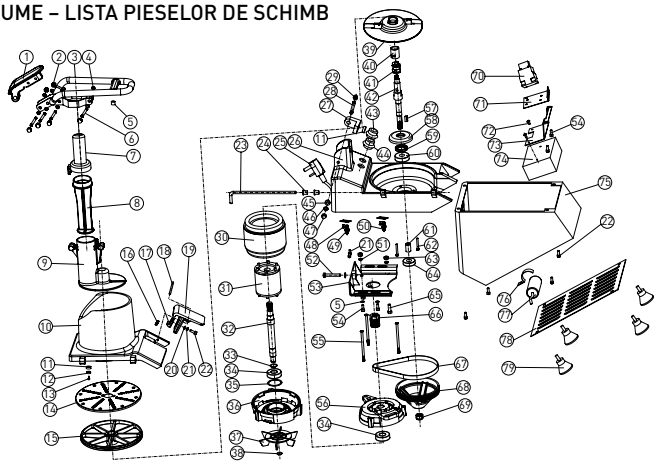

Nr.	Denumirea piesei	Nr.	Denumirea piesei	Nr.	Denumirea piesei
1	Braț cu mâner	28	Nit	55	Șurub
2	Șurub	29	Șurub	56	Capacul frontal al motorului
3	Braț cu mâner	30	Stator	57	Cheie pătrată
4	Garnitură	31	Rotor	58	Capac cuzinet
5	Garnitură	32	Ax motor	59	Garnitură ulei
6	Șurub garnitură	33	Garnitură elastică	60	Capac cuzinet
7	Capacul împingătorului	34	Cuzinet	61	Ax canelat
8	Împingător	35	Garnitură ondulată	62	Șurub
9	Container de alimentare mic	36	Capacul din spate al motorului	63	Piuliță
10	Container	37	Ventilator	64	Cuzinet
11	Suport pentru magnet	38	Garnitură elastică	65	Șurub
12	Oțel magnetic	39	Ejector	66	Roată fixă
13	Șurub	40	Centrul discului	67	Curea
14	Disc de răzuire G003	41	Dispozitiv de evacuare	68	Roată pentru curea
15	Disc	42	Ax de evacuare	69	Piuliță
16	Arc	43	Comutator de pornire	70	Contactor
17	Cârlig	44	Comutator de oprire	71	Suportul contactorului
18	Nit	45	Nit	72	Șurub
19	Mâner de blocare	46	Șaibă plată	73	Suportul cutiei electrice
20	Șaibă plată	47	Placă de fixare	74	Cutie electrică
21	Șaibă elastică	48	Șurub	75	Baza inferioară
22	Șurub	49	Micro-comutator-a	76	Clamă
23	Axul containerului cu capac	50	Micro-comutator-b	77	Condensator
24	Garnitură	51	Șaibă plată	78	Placă inferioară
25	Cablu de alimentare	52	Șurub	79	Picior
26	Corp	53	Suport motor		
27	Suport pentru magnet	54	Șurub		

RO

Garanție

Orice defecțiune care afectează funcționarea aparatului apărută la mai puțin de un an de la cumpărarea acestuia va fi remediată prin reparație sau înlocuire gratuită, cu condiția ca aparatul să fi fost folosit și întreținut conform instrucțiunilor nu să nu fi fost bruscat sau folosit necorespunzător în vreun fel. Drepturile dumneavoastră legale nu sunt afectate. Dacă aparatul este în garanție, menționați când și de unde a fost cumpărat și includeți dovada cumpărării (de ex. chitanța).

Conform politicii noastre de dezvoltare continuă a produsului, ne rezervăm dreptul de a modifica produsul, ambalajul și documentația fără notificare.

Eliminarea și mediul înconjurător

La dezafectarea aparatului, produsul nu trebuie aruncat împreună cu alte deșeuri menajere. În schimb, este responsabilitatea dumneavoastră să eliminați echipamentul uzat prin predarea acestuia la un punct de colectare desemnat. Nerespectarea acestei reguli poate fi penalizată în conformitate cu reglementările aplicabile privind eliminarea deșeurilor. Colectarea separată și reciclarea echipamentului dumneavoastră uzat la momentul debarasării contribuie la conservarea resurselor naturale și asigură realizarea reciclării într-un mod care protejează sănătatea ființelor umane și a mediului. Pentru informații suplimentare privind modul în care puteți preda deșeurile dumneavoastră în scopul reciclării, vă rugăm să contactați compania locală de colectare a deșeurilor. Producătorii și importatorii nu își asumă responsabilitatea cu privire la reciclarea, tratarea și eliminarea ecologică a deșeurilor, fie direct, fie prin intermediul unui sistem public.

Уважаемый Клиент,

Благодарим Вас за покупку оборудования фирмы Hendi. Необходимо внимательно прочитать настоящую инструкцию пользователя во избежание повреждения машины в результате неправильной эксплуатации. Советуем уделить особое внимание правилам техники безопасности.

Правила техники безопасности

- Неправильная эксплуатация и использование оборудования не по назначению может привести к его поломке и травмам пользователей.
- Настоящее оборудование предназначено исключительно для коммерческого использования и не должно использоваться в домашних условиях.
- Оборудование следует использовать точно по назначению. Производитель не несет ответственности за повреждения, вызванные неправильной эксплуатацией или неправильным обслуживанием оборудования.
- Оборудование и электрическую штепсельную вилку следует держать вдали от воды и прочих жидкостей. Если штепсельная вилка попадет в воду, ее следует тут же вытащить из розетки электропитания и обратиться к квалифицированному специалисту для проверки устройства. Несоблюдение данных указаний может повлечь за собой угрозу здоровью и жизни обслуживающего персонала.
- Не вскрывать корпус оборудования самостоятельно.
- Не класть никаких посторонних предметов внутрь оборудования.
- Не касаться штепсельной вилки мокрыми или влажными руками.
- **Опасность поражения током!** Не следует самостоятельно чинить электрооборудование. Любые поломки и неисправности должны устраняться квалифицированным персоналом.
- **Никогда не использовать поврежденное оборудование!** Отключить его от электросети и обратиться к продавцу.
- **Внимание!** Не погружать электрические компоненты в воду или другие жидкости. Не мыть оборудование под проточной водой.
- Регулярно проверять вилку и провод электропитания на предмет повреждений. С целью предотвращения несчастных случаев и травм поврежденную вилку или провод отдать на ремонт в сервисный центр или обратиться к квалифицированному электрику.
- Удостовериться, что провод электропитания не касается острых и горячих предметов. Держать электропровод вдали от открытого огня. Для того, чтобы вынуть вилку из розетки всегда нужно тянуть за вилку, а не за электропровод.
- Защитить провод электропитания (удлинитель) от случайного выпадения из розетки. Электропровод прокладывать так, чтобы случайно не споткнуться о него.
- Постоянно наблюдать за работающим оборудованием.
- Предупреждение! Если вилка находится в розетке, оборудование подключено к сети электропитания.
- Перед том, как вынуть вилку из розетки, оборудование следует выключить!

- Не переносить оборудование, держа за электропровод.
- Не использовать никаких деталей, аксессуаров, которые не поставляются вместе с этим оборудованием.
- Оборудование следует подключать исключительно к розетке, в которой напряжение и частота соответствует параметрам, указанным на паспортной табличке оборудования.
- Вилку следует вставлять в розетку, расположенную в удобном и легкодоступном месте, так чтобы в случае аварии можно было ее немедленно вынуть. Для полного обесточивания оборудования следует отсоединить его от сети электропитания; для этого следует вынуть вилку, находящуюся на конце провода электропитания, из розетки.
- Прежде чем вынуть вилку из розетки, необходимо сначала выключить оборудование!
- Не следует использовать детали и аксессуары, не рекомендованные производителем, т.к. использование таких деталей и аксессуаров может угрожать здоровью и жизни пользователя, а также может привести к поломке оборудования. Следует всегда использовать оригинальные детали и аксессуары.
- Оборудование не предназначено для использования людьми (в том числе детьми) с ограниченными физическими, сенсорными и умственными возможностями, а также людьми, которые не имеют соответствующих навыков и опыта.
- Ни в коем случае нельзя допускать детей к использованию оборудования.
- Оборудование следует хранить в месте, недоступном для детей.
- Не разрешать детям использовать оборудование в качестве игрушки.
- Всегда следует отсоединить оборудование от электропитания, если оставляем ее без надзора, перед монтажом, демонтажем и чисткой.
- Не оставлять включенное оборудование без надзора.

RU

Специальные правила техники безопасности

- Устройство предназначено для коммерческого использования и применяется для резки, шинковки и измельчения свежих овощей (например, моркови, картофеля, капусты и т.д.) с помощью соответствующих режущих дисков. Использование устройства для любых других целей может привести к повреждению или травме тела.
- Устройство не подходит для нарезки замороженных продуктов, мяса с костью, рыбы и т.п.
- Используйте устройство только в соответствии с настоящим руководством.
- Устройство должен эксплуатировать только обученный персонал кухни, ресторанов, предприятий общественного питания, баров и т.п.
- Не размещайте устройство на теплоизлучающем объекте (газовая или электрическая плита, гриль и т.п.). Держите устройство подальше от любых горячих поверхностей или открытого огня. Располагайте устройство на ровной, стабильной, чистой и сухой поверхности, стойкой к высоким температурам.
- Не используйте устройство вблизи взрывчатых или легковоспламеняющихся материалов, кредитных карт, магнитных дисков или радиоприемников.

- Устройство не предназначено для использования с внешним таймером или отдельной системой дистанционного управления.
- Никогда не манипулируйте с предохранителями.
- **ПРЕДУПРЕЖДЕНИЕ:** Не закрывайте вентиляционные отверстия устройства.
- **ПРЕДУПРЕЖДЕНИЕ:** ВСЕГДА помните, чтобы выключать и отсоединить устройство от источника питания перед очисткой, обслуживанием или заменой аксессуаров.
- **ПРЕДУПРЕЖДЕНИЕ!** ВСЕГДА помните, чтобы не носить свободную одежду и не касаться движущихся частей руками и завязывать волосы.
- Обеспечьте пространство не менее 15 см вокруг устройства, чтобы обеспечить надлежащую вентиляцию во время использования.
- **Внимание!** Правильно направьте и закрепите шнур питания, чтобы предотвратить случайное вытягивание или контакт с нагретой поверхностью.
- Не мойте устройство водой или сильной струёй. При мойке устройства вода может попасть в электрические детали и привести к поражению электрическим током. Части устройства не следует мыть в посудомоечной машине.
- Не чистите и не помещайте устройство на хранение, прежде чем оно полностью не остынет.
- Не переносите устройство во время работы. Перед перенесением устройства, всегда помните, чтобы отсоединить его от электрической розетки и держать снизу.
- Не включайте устройство, прежде чем разместите в нём продукты, чтобы избежать перегрева двигателя.
- **ПРЕДУПРЕЖДЕНИЕ!** Будьте особенно осторожны при касании к режущим дискам. При необходимости надевайте защитные перчатки (не входят в комплект к устройству).

RU

Назначение устройства

- Устройство предназначено для профессионального использования и должно эксплуатироваться только квалифицированным персоналом.
- Устройство предназначено для коммерческого использования и используется для резки, шинковки и измельчения свежих овощей (например, моркови, картофеля, капусты и т.д.) с помощью соответствующих режущих дисков. Использование устройства для любых других целей может привести к повреждению или травме тела.
- Использование устройства для любых других целей будет рассматриваться, как использование не по назначению. Пользователь будет нести исключительную ответственность за неправильное использование устройства.

Монтаж устройства

Гранитор является устройством I класса защиты и должен быть заземлен. Заземление снижает риск поражения электрическим током за счет использования отводящего провода. Устройство оснащено заземляющим проводом с вилкой с заземляющим контактом. Не вставляйте вилку в розетку, если устройство не установлено надлежащим образом и не заземлено.

1. ОБЩАЯ ИНФОРМАЦИЯ

1.1. ОПИСАНИЕ

Многофункциональная овощерезка обеспечивает нарезку ломтиками, измельчение, тёрку и нарезку кубиками различных продуктов (подготовку сырых и варёных овощей и фруктов).

Благодаря широкому выбору режущих дисков, устройство идеально подходит для ресторанов, предприятий общественного питания, учреждений и малых компаний.

1.2. ОБЩИЕ МЕРЫ БЕЗОПАСНОСТИ

- Овощерезку должен обслуживать исключительно обученный персонал, который ознакомился с руководством по эксплуатации и правилами безопасности, указанными в этом руководстве.
- В случае кадровых изменений необходимо провести профессиональное обучение.
- Хотя устройство оснащено системой защит, следует избегать приближения рук к режущим дискам и движущимся частям.
- Перед мытьём и техническим обслуживанием следует проверить, чтобы устройство было отключено от источника питания.
- Периодически проверяйте состояние шнура и электрических элементов.
- Не используйте для резки замороженных продуктов. Перед резкой удалите с продуктов питания все твёрдые элементы, которые могут повредить лезвия.
- Никогда не заменяйте самостоятельно деталей устройства, обратитесь в авторизованный сервисный центр.

2. ТЕХНИЧЕСКИЕ ДАННЫЕ

RU

2.1. БЛАНК СПЕЦИФИКАЦИИ

Модель	Размеры мм	ВЕС Кг	Мощность Вт	Электрическое Соединение	Вращение Диска	Уровень шума
231852	500X250X(H)470	26	750Вт	230В ~50Гц	300 об/мин	< 60 dB

2.2. УСЛОВИЯ ПОСТАВКИ И УТИЛИЗАЦИЯ УПАКОВКИ

Все овощерезки упаковываются в прочные картонные коробки с профилированными внутренними кромками, что гарантирует безопасность устройства во время транспорта.

К каждому устройству прикладывается:

- Руководство по эксплуатации
- Сбрасывающий диск

Все элементы упаковки (картонная коробка, пенопласт, ленты и т.П.) Можно легко утилизировать, как коммунальные отходы.

3. УСТАНОВКА

3.1. УСТАНОВКА УСТРОЙСТВА

Подключение и настройку устройства должен выполнить исключительно квалифицированный специалист.

ПРЕДУПРЕЖДЕНИЕ: Операционная система и рабочее месторасположение устройства должны выполнять правила для предупреждения несчастных случаев, а также действующие правила.

Производитель и продавец не несут никакой ответственности за любые косвенные ущербы, которые возникли из-за несоблюдения указанных выше положений.

Устройство следует установить на широкой, ровной, сухой и стабильной поверхности, вдали от источника тепла и воды.

3.2. ЭЛЕКТРИЧЕСКИЕ СОЕДИНЕНИЯ

Устройство поставляется вместе со шнуром питания, который следует соединить с термомагнитным выключателем, выключающим устройство в случае случайного контакта оператора с движущимися частями.

Устройство должно быть заземлено в соответствии с местными действующими правилами.

Производитель и продавец не несут никакой ответственности за любые прямые или косвенные ущербы, которые могут быть результатом несоблюдения местных действующих правил.
Овощерезка подходит для однофазной СЕТИ 230 В ~50 Гц. Если напряжение сети отличается от параметров, указанных на щитке, следует обратиться к продавцу.

ОДНОФАЗНОЕ ПОДКЛЮЧЕНИЕ

3.3. МЕРЫ БЕЗОПАСНОСТИ И ОБУЧЕНИЕ КОНЕЧНОГО ПОТРЕБИТЕЛЯ

Обучение конечного потребителя проводит обученный персонал, ответственный за установку и электрические соединения устройства. Конечного потребителя следует ознакомить с мерами безопасности. К каждому устройству прилагается руководство по эксплуатации.

4. РАБОТА С УСТРОЙСТВОМ

RU

4.1. ЭЛЕМЕНТЫ УПРАВЛЕНИЯ

Элементы управления и контрольный индикатор расположены в верхней части устройства, по середине алюминиевого основания.
1. Зелёная кнопка (I) запускает устройство.
2. Красная кнопка (O) останавливает устройство.

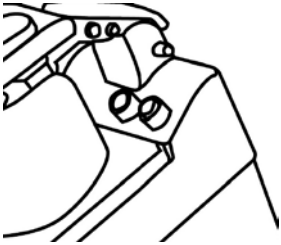

4.2. УСТАНОВКА ДИСКОВ НА УСТРОЙСТВЕ

Поднимите рычаг запорного устройства согласно рис. 1 И откройте крышку. Выньте сбрасывающий диск, затем вложите нужный диск. Закройте крышку. Нажмите кнопку старт, чтобы автоматически зацепить диск в правильном положении.

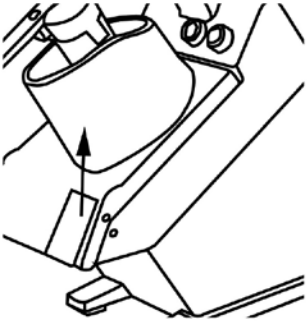

Открытие крышки (рис.1)

Положение диска (рис.2)

СЛЕДИТЕ ЗА ЛЕЗВИЕМ ДИСКА!

4.3. ДИСКИ – СТАНДАРТНОЕ ОСНАЩЕНИЕ

	РИСУНОК	№ ЧАСТИ	РАЗМЕР
Диски для стружки		280300	3мм
		280416	5мм
		280317	7мм
Диски для ломтиков		280102	2мм (3 лезвия)
		280126	4мм (2 лезвия)

RU

4.4. ИСПОЛЬЗОВАНИЕ ДИСКОВ

Устройство поставляется со сбрасывающим диском, прикрепленным к приводному шпинделю. Для того, чтобы извлечь диск, освободите запирающее устройство крышки и поднимите её до конца (смотри рис.1)

Перед началом работы, проверьте чистоту камеры резки, приводного шпинделя, сбрасывающего диска и режущих дисков.

1) Резка на ломтики, измельчение и тёрка:
- Прикрепите сбрасывающий диск на плоской поверхности приводного шпинделя.
- Установите необходимый диск (для резки на ломтики, тёрку на стружку или другой, доступный, как опция).
- Поверните диск направо, чтобы прикрепить штык, потом поворачивайте в том же направлении, пока не достигните штифта.
- Для того, чтобы снять диск, вращайте его в противоположном направлении и поднимите с помощью отверстий для пальцев, расположенных на краю диска.
- Закройте и застопорьте крышку.

2) Нарезка картофеля фри и кубиками (опция):
- Прикрепите сбрасывающий диск.
- Установите диск для резки кубиков или картофеля фри к корпусу и проверьте его правильное положение (зона крепления должна быть чистая). Верхний край диска для резки кубиков или картофеля фри должен быть чуть ниже верхней части корпуса устройства.
- Затем закрепите диск для резки ломтиков этого же размера, как диск для резки кубиков или картофеля фри и закройте крышку.

5. КОНТРОЛЬ И ТЕХНИЧЕСКОЕ ОБСЛУЖИВАНИЕ

5.1. ОБЩАЯ ИНФОРМАЦИЯ И ПРОДУКТЫ, ПРЕДНАЗНАЧЕННЫЕ ДЛЯ МЫТЬЯ

Перед началом мытья или технического обслуживания, проверьте, находится ли переключатель в выключенном положении, а вилка вынута из гнезда.

Ежедневно тщательно мойте устройство и диски, чтобы обеспечить правильную работу и длительный срок службы устройства.

Режущие диски и сбрасывающий диск мойте под струёй тёплой воды.

Устройство, а особенно места крепления дисков, чистите исключительно тканью или губкой, замоченной в тёплой воде, тщательно удаляйте все остатки, чтобы предотвратить изменение положения дисков.

Откройте крышку и ослабьте штифт 1 согласно рис. 3. Снимите крышку и вымойте её в тёплой проточной воде.

Поверхности очищайте водой с мылом, алкоголем, неабразивными моющими средствами, не средствами на основе хлора или соды (хлорированная вода, соляная кислота).

Никогда не пользуйтесь абразивными средствами, стальной шерстью или похожими продуктами, т.К. Они могут повредить окрашенные поверхности, покрытие или корпус устройства.

Для мытья пользуйтесь нетоксичными средствами, которые позволяют сохранить гигиену.

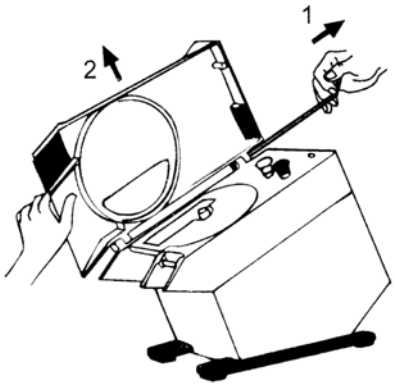

рис.3

RU

5.2. ДЕЙСТВИЯ В СЛУЧАЕ АВАРИИ

Когда на панели горит белый индикатор, а устройство не запускается, проверьте, что ручка и крышка - закрыты. В этом случае включаются микровыключатели безопасности. Микровыключатели безопасности не позволяют запуск устройства, если не включены защиты.

В случае аварии отключите главный настенный выключатель и сообщите об этом техническим специалистам по уходу за устройством или обученному персоналу.

Не запускайте устройства и не пробуйте его самостоятельно ремонтировать.

5.3. ПРОСТОЙ УСТРОЙСТВА В ТЕЧЕНИЕ ДЛИТЕЛЬНОГО ВРЕМЕНИ

Если устройство не было использовано в течение длительного времени, выключите настенный выключатель и тщательно очистите устройство и аксессуары. Для защиты всех компонентов устройства используйте белое вазелиновое масло (или аналогичный продукт).

Эти продукты, состоящие в основном из маслянистых веществ или чистящих средств, доступны в спрее, поэтому они легко наносятся, придают блеск алюминиевым частям, а также защищают устройство от проникновения воды и образования ржавчины.

Рекомендуем прикрыть устройство нейлоновой тканью (или аналогичной).

ЭЛЕКТРИЧЕСКАЯ СХЕМА

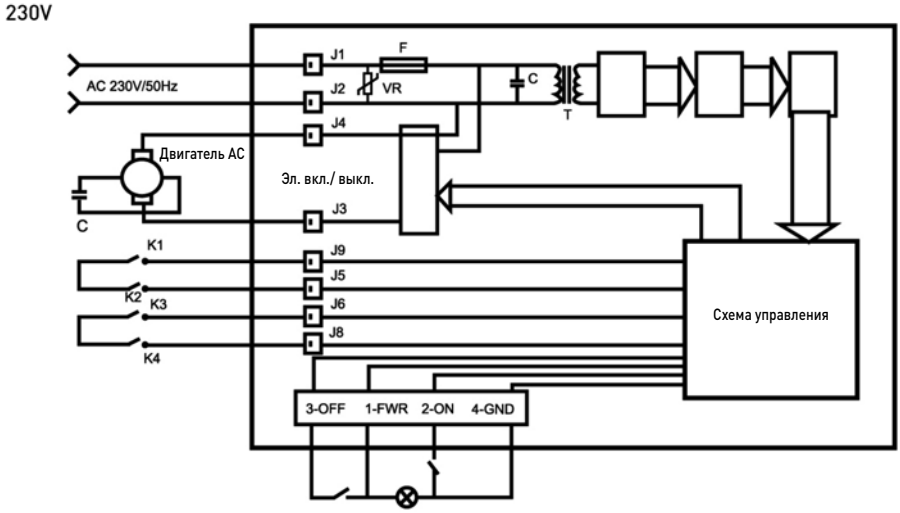

RU

СПИСОК ЗАПАСНЫХ ЧАСТЕЙ ДЛЯ ОВОЩЕРЕЗКИ

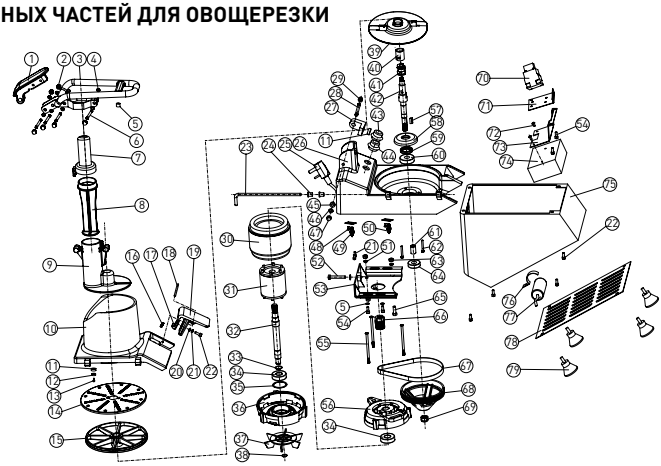

Пн.	Наименование части	Пн.	Наименование части	Пн.	Наименование части
1	Прижимная пластина	28	Штифт	55	Винт
2	Винт	29	Закрепляющий винт	56	Передняя крышка двигателя
3	Прижимная пластина	30	Статор	57	Прямоугольный ключ
4	Прокладка	31	Вращающийся поршень	58	Крышка подшипника
5	Прокладка	32	Вал двигателя	59	Сальник
6	Герметизирующий винт	33	Пружинистая шайба	60	Крышка подшипника
7	Заглушка прижима	34	Подшипник	61	Втулка
8	Прижимное устройство	35	Прокладка	62	Закрепляющий винт
9	Малое завалочное отверстие	36	Задняя крышка двигателя	63	Гайка
10	Воронка-питатель	37	Вентилятор	64	Подшипник
11	Место магнита	38	Пружинистая шайба	65	Винт
12	Магнитная сталь	39	Сбрасывающий диск	66	Колесо- накладка
13	Закрепляющий винт	40	Центр диска	67	Ремень
14	Диск-тёрка g003	41	Выталкиватель	68	Ремённый шкив
15	Диск	42	Выступающая втулка	69	Гайка
16	Пружина	43	Переключатель on	70	Контактор
17	Крючок	44	Переключатель off	71	Кронштейн контактора
18	Штифт	45	Втулка штифта	72	Закрепляющий винт
19	Фиксатор блокировки	46	Плоская шайба	73	Кронштейн электрической коробки
20	Плоская шайба	47	Монтажная пластина	74	Электрическая коробка
21	Пружинистая шайба	48	Закрепляющий винт	75	Нижнее основание
22	Закрепляющий винт	49	Микровыключатель a	76	Зажим
23	Штифт крышки завалочного отверстия	50	Микровыключатель b	77	Конденсатор
24	Прокладка	51	Плоская шайба	78	Нижняя пластина
25	Сетевой шнур	52	Закрепляющий винт	79	Ножка
26	Корпус	53	Основание двигателя		
27	Место магнита	54	Закрепляющий винт		

RU

Гарантия

Любая недоделка или поломка, которая влечет за собой неправильную работу устройства, которая будет выявлена в течение первого года от даты покупки, будет устранена бесплатно, или же все устройство будет заменено новым, если оно эксплуатировалось и обслуживалось согласно инструкции по обслуживанию и не использовалось неправильно, или в разрез с назначением. Данное положение ни коей мере не нарушает иных прав потребителя, изложенных в законодательстве. В случае заявления устройства в ремонт или на замену в рамках гарантии, следует указать место и дату покупки устройства и приложить счет, или чековую квитанцию.

Согласно нашей политике совершенствования наших продуктов оставляем за собой право на ввод изменений в конструкцию, упаковку и в технические параметры, указываемые в технической документации без предупреждения.

Утилизация и защита окружающей среды

В случае вывода оборудования из эксплуатации, продукт нельзя утилизировать вместе с другими бытовыми отходами. Пользователь несет ответственность за передачу оборудования в соответствующий пункт приёма техники бывшей в употреблении. Несоблюдение вышеуказанного положения может привести к наложению штрафов в соответствии с действующими правилами в отношении утилизации отходов. Селективный сбор и утилизация использованного оборудования способствуют сохранению природных ресурсов и обеспечивают рециркуляцию таким образом, который не вреден для здоровья и окружающей среды. Для получения дополнительной информации о том, где можно отдать использованное оборудование для утилизации, обратитесь в местную компанию по сбору отходов. Производитель и импортер не несут ответственности за рециркуляцию и переработку отходов экологически безопасным способом, как непосредственно, так и в рамках государственной системы.

Αγαπητέ πελάτη,

Ευχαριστούμε που αγοράσατε αυτό το προϊόν Hendi. Διαβάστε προσεκτικά το παρόν εγχειρίδιο πριν συνδέσετε τη συσκευή, προκειμένου να προλάβετε πιθανή βλάβη που μπορεί να οφείλεται σε λαν- θασμένη χρήση. Διαβάστε ιδίως τους κανονισμούς ασφαλείας πολύ προσεκτικά.

Κανονισμοί ασφαλείας

- Αυτή η συσκευή προορίζεται μόνο για επαγγελματική χρήση και δεν πρέπει να χρησιμοποιείται για οικιακή χρήση.
- Η συσκευή πρέπει να χρησιμοποιείται μόνο για τον σκοπό για τον οποίο προορίζεται και σχεδιάστηκε. Ο κατασκευαστής δεν ευθύνεται για τυχόν ζημιές που προκλήθηκαν από εσφαλμένη λειτουργία και ακατάλληλη χρήση.
- Κρατήστε τη συσκευή και το βύσμα μακριά από νερό και άλλα υγρά. Σε περίπτωση που η συσκευή πέσει μέσα σε νερό, αφαιρέστε αμέσως το βύσμα από την πρίζα και μην τη χρησιμοποιήσετε μέχρι να ελεγχθεί η συσκευή από πιστοποιημένο τεχνικό. Η μη τήρηση των οδηγιών ενδέχεται να προκαλέσει κίνδυνο προς τη ζωή.
- Μην επιχειρήσετε ποτέ να ανοίξετε μόνοι σας το περίβλημα της συσκευής.
- Μην εισάγετε αντικείμενα στο περίβλημα της συσκευής.
- Μην αγγίζετε το βύσμα με υγρά χέρια.
- **Κίνδυνος ηλεκτροπληξίας!** Μην επιχειρήσετε να επισκευάσετε μόνοι σας τη συσκευή. Σε περίπτωση δυσλειτουργίας, οι επισκευές πρέπει να διενεργούνται μόνο από εξειδικευμένο προσωπικό.
- **Μην χρησιμοποιείτε ποτέ συσκευή με βλάβη!** Σε περίπτωση βλάβης, αποσυνδέστε τη συσκευή από την πρίζα και επικοινωνήστε με τον πωλητή.
- **Προειδοποίηση!** Μην βυθίζετε τα ηλεκτρικά μέρη της συσκευής σε νερό ή άλλα υγρά. Μην βάζετε ποτέ τη συσκευή κάτω από τρεχούμενο νερό.
- Ελέγχετε τακτικά το βύσμα και το καλώδιο τροφοδοσίας για τυχόν ζημιές. Εάν το βύσμα ή το καλώδιο τροφοδοσίας είναι κατεστραμμένο, πρέπει να αντικατασταθεί από τεχνικό σέρβις ή εξειδικευμένα άτομα για την αποφυγή τυχόν κινδύνου ή τραυματισμού.
- Βεβαιωθείτε ότι το καλώδιο δεν έρχεται σε επαφή με αιχμηρά ή θερμά αντικείμενα και κρατήστε το μακριά από φωτιά. Για να βγάλετε το βύσμα από την πρίζα, να τραβάτε πάντα το βύσμα και όχι το καλώδιο.
- Βεβαιωθείτε ότι το καλώδιο (ή το καλώδιο επέκτασης) είναι τοποθετημένο έτσι ώστε να μην προκαλέσει κίνδυνο να σκοντάψει κανείς.
- Να προσέχετε πάντα τη συσκευή κατά τη χρήση.
- Προειδοποίηση! Όσο το βύσμα είναι στην πρίζα, η συσκευή είναι συνδεδεμένη στην πηγή τροφοδοσίας.
- Απενεργοποιήστε τη συσκευή πριν τραβήξετε το βύσμα από την πρίζα.
- Ποτέ μην μεταφέρετε τη συσκευή από το καλώδιο.
- Μην χρησιμοποιείτε συσκευές που δεν παρέχονται μαζί με τη συσκευή.
- Συνδέστε τη συσκευή μόνο σε ηλεκτρική πρίζα με τάση και συχνότητα που αναφέρονται στην ετικέτα της συσκευής.

- Συνδέστε το βύσμα σε μια εύκολα προσβάσιμη ηλεκτρική πρίζα έτσι ώστε σε περίπτωση έκτακτης ανάγκης η συσκευή να μπορεί να αποσυνδεθεί αμέσως. Για να απενεργοποιήσετε πλήρως τη συσκευή, βγάλτε το βύσμα από την πρίζα.
- Απενεργοποιείτε πάντα τη συσκευή πριν αποσυνδέσετε το βύσμα.
- Μην χρησιμοποιείτε ποτέ εξαρτήματα διαφορετικά από αυτά που συνιστώνται από τον κατασκευαστή. Σε αντίθετη περίπτωση, μπορεί να δημιουργηθεί κίνδυνος για τον χρήστη και να προκληθεί ζημιά στη συσκευή. Χρησιμοποιείτε μόνο αυθεντικά εξαρτήματα και αξεσουάρ.
- Αυτή η συσκευή δεν προορίζεται για χρήση από άτομα (συμπεριλαμβανομένων παιδιών) με μειωμένες σωματικές, αισθητήριες ή διανοητικές ικανότητες ή με έλλειψη πείρας και γνώσης.
- Αυτή η συσκευή δεν πρέπει, σε καμία περίπτωση, να χρησιμοποιείται από παιδιά.
- Κρατήστε τη συσκευή και το καλώδιο μακριά από παιδιά.
- Να αποσυνδέετε πάντα τη συσκευή από το ρεύμα εάν αφήνεται χωρίς επιτήρηση ή δεν χρησιμοποιείται και πριν από εργασίες συναρμολόγησης, αποσυναρμολόγησης ή καθαρισμού.
- Μην αφήνετε ποτέ τη συσκευή χωρίς επιτήρηση ενώ βρίσκεται σε λειτουργία.

Ειδικοί κανονισμοί ασφαλείας

- Αυτή η συσκευή προορίζεται μόνο για κοπή, τεμαχισμό και άλεση νωπών λαχανικών (π.χ. καρότα, πατάτες, λάχανα κλπ) με τη χρήση των κατάλληλων δίσκων κοπής και για εμπορική χρήση. Οποιαδήποτε άλλη χρήση μπορεί να προκαλέσει ζημιά στη συσκευή ή τραυματισμό.
- Η συσκευή δεν πρέπει να χρησιμοποιείται για την κοπή κατεψυγμένων τροφίμων, κρεάτων ή ψαριών κλπ.
- Χρησιμοποιείτε τη συσκευή μόνο όπως περιγράφεται στο παρόν εγχειρίδιο.
- Η συσκευή πρέπει να χειρίζεται από εκπαιδευμένο προσωπικό σε κουζίνα εστιατορίου, καντίνας, μπαρ κλπ.
- Μην τοποθετείτε τη συσκευή επάνω σε αντικείμενο θέρμανσης (βενζίνης, ηλεκτρικό, φούρνο με κάρβουνα κλπ). Διατηρείτε τη συσκευή μακριά από θερμές επιφάνειες και ανοικτές φλόγες. Χρησιμοποιείτε πάντα τη συσκευή σε επίπεδη, σταθερή, καθαρή, στεγνή και ανθεκτική στη θερμότητα επιφάνεια.
- Μην χρησιμοποιείτε τη συσκευή κοντά σε εκρηκτικά ή εύφλεκτα υλικά, πιστωτικές κάρτες, μαγνητικούς δίσκους ή ραδιόφωνα.
- Η συσκευή δεν προορίζεται για λειτουργία μέσω εξωτερικού χρονοδιακόπτη ή ξεχωριστού συστήματος τηλεχειρισμού.
- Μην παρακάμπτετε τις συνδέσεις ασφαλείας της συσκευής.
- **ΠΡΟΕΙΔΟΠΟΙΗΣΗ**: Απομακρύνετε όλα τα εμπόδια γύρω από όλα τα ανοίγματα εξαερισμού της συσκευής.
- **ΠΡΟΕΙΔΟΠΟΙΗΣΗ**: Πριν από τον καθαρισμό, τη συντήρηση ή την αποθήκευση, να απενεργοποιείτε ΠΑΝΤΑ τη συσκευή και να την αποσυνδέετε από την παροχή ρεύματος.
- **ΠΡΟΕΙΔΟΠΟΙΗΣΗ!** Διατηρείτε **ΠΑΝΤΑ** χέρια, μακριά μαλλιά και ενδύματα μακριά από τα κινούμενα μέρη.
- Αφήστε τουλάχιστον 15 cm ελεύθερο χώρο γύρω από τη συσκευή για λόγους αερισμού κατά

GR

τη χρήση.

- Προσοχή! Στερεώστε, εάν είναι απαραίτητο, το καλώδιο τροφοδοσίας για να αποφύγετε τυχόν ακούσιο τράβηγμα ή επαφή με την επιφάνεια θέρμανσης.
- Μην πλένετε τη συσκευή με νερό ή εκτοξευτήρα νερού. Το πλύσιμο με νερό μπορεί να προκαλέσει διαρροές και να αυξήσει τον κίνδυνο ηλεκτροπληξίας. Τα εξαρτήματα δεν είναι κατάλληλα για πλυντήριο πιάτων.
- Μην καθαρίζετε ή αποθηκεύετε τη συσκευή εάν δεν έχει κρυώσει πλήρως.
- Μην μετακινείτε τη συσκευή ενώ λειτουργεί. Όταν μετακινείτε τη συσκευή, να την αποσυνδέετε από τη πρίζα και να την κρατάτε από το κάτω μέρος της.
- Μην λειτουργείτε τη συσκευή χωρίς να έχετε τοποθετήσει κάποιο τρόφιμο προς κοπή για να αποφύγετε τυχόν υπερθέρμανση.
- **ΠΡΟΕΙΔΟΠΟΙΗΣΗ!** Προσέχετε ιδιαίτερα κατά τον χειρισμό των δίσκων κοπής. Να φοράτε προστατευτικά γάντια (δεν παρέχονται), εάν είναι απαραίτητο.

Προβλεπόμενη χρήση

- Η συσκευή προορίζεται για επαγγελματική χρήση και πρέπει να χρησιμοποιείται μόνο από ειδικευμένο προσωπικό.
- Η συσκευή είναι σχεδιασμένη μόνο για την κοπή, τον τεμαχισμό και την άλεση φρέσκων λαχανικών (π.χ. καρότα, πατάτες, λάχανα κλπ) με τη χρήση των κατάλληλων δίσκων κοπής και για εμπορική χρήση. Οποιαδήποτε άλλη χρήση μπορεί να προκαλέσει ζημιά στη συσκευή ή τραυματισμό.
- Η χρήση της συσκευής για οποιονδήποτε άλλο σκοπό θεωρείται εσφαλμένη. Ο χρήστης είναι αποκλειστικά υπεύθυνος για την μη κατάλληλη χρήση της συσκευής.

GR

Γείωση

Αυτή η συσκευή ταξινομείται στην κλάση προστασίας I και πρέπει να συνδέεται με γείωση προστασίας. Η γείωση μειώνει τον κίνδυνο ηλεκτροπληξίας παρέχοντας ένα καλώδιο διαφυγής για το ηλεκτρικό ρεύμα. Αυτή η συσκευή είναι εξοπλισμένη με καλώδιο που φέρει καλώδιο γείωσης με βύσμα γείωσης. Το βύσμα πρέπει να είναι συνδεδεμένο σε σωστά τοποθετημένη και γειωμένη πρίζα.

1. ΓΕΝΙΚΑ

1.1. ΠΕΡΙΓΡΑΦΗ

Ο κόπτης λαχανικών πολλαπλών χρήσεων μπορεί να τεμαχίσει, κόψει, αλέσει, διαλύσει σε μικρά κομμάτια διάφορα τρόφιμα (για την προετοιμασία ωμών και μαγειρεμένων λαχανικών, φρούτων).

Διαθέτοντας μια σειρά δίσκων κοπής, η συσκευή είναι ιδανική για εστιατόρια, πολυάσχολες κουζίνες, ιδρύματα και μικρές επιχειρήσεις.

1.2. ΓΕΝΙΚΕΣ ΠΡΟΦΥΛΑΞΕΙΣ

- Ο κόπτης λαχανικών πρέπει να χρησιμοποιείται μόνο από ειδικευμένο προσωπικό εξοικειωμένο με τις οδηγίες χρήσης και ασφάλειας που περιλαμβάνονται σε αυτό το εγχειρίδιο.
- Σε περίπτωση εναλλαγής προσωπικού, απαιτείται εκπαίδευση.
- Αν και η συσκευή διαθέτει αρκετά συστήματα ασφαλείας, αποφύγετε την επαφή με τους δίσκους κοπής και τα κινούμενα μέρη.
- Πριν από οποιαδήποτε εργασία καθαρισμού και συντήρησης ελέγξτε εάν η συσκευή είναι αποσυνδεδεμένη από το ηλεκτρικό δίκτυο.
- Ελέγχετε περιοδικά τα καλώδια και τα ηλεκτρικά στοιχεία.
- Μην χρησιμοποιείτε τη συσκευή για να κόψετε κατεψυγμένα τρόφιμα. Αφαιρέστε όλα τα σκληρά μέρη από τα τρόφιμα πριν τα κόψετε για να αποφύγετε ζημιά στις λεπίδες κοπής.
- Μην αντικαθιστάτε ποτέ εξαρτήματα της συσκευής μόνοι σας. Καλέστε το εξουσιοδοτημένο τμήμα σέρβις.

2. ΤΕΧΝΙΚΑ ΔΕΔΟΜΕΝΑ

2.1. ΦΥΛΛΟ ΠΡΟΔΙΑΓΡΑΦΩΝ

Μοντέλο	Διαστάσεις mm	Βάρος Kg	Ισχύς Watts	Ηλεκτρική σύνδεση	ΣΑΛ Δίσκος	Στάθμη θορύβου
231852	500X250X(H)470	26	750W	230V ~50Hz	300 ΣΑΛ	< 60 dB

2.2. ΣΥΝΘΗΚΕΣ ΠΑΡΑΔΟΣΗΣ ΚΑΙ ΑΠΟΡΡΙΨΗ ΣΥΣΚΕΥΑΣΙΩΝ

Ο κόπτης λαχανικών είναι συσκευασμένος σε ένα γερό χαρτοκιβώτιο με διαμορφωμένες εσωτερικές άκρες, που εγγυάται την ακεραιότητα του μηχανήματος κατά τη μεταφορά.

Κάθε συσκευή περιλαμβάνει:

- Εγχειρίδιο λειτουργίας και συντήρησης.
- Δίσκος εξαγωγής
- Όλα τα υλικά συσκευασίας (κουτί από χαρτόνι, αφρός, ιμάντες κ.λπ.) Μπορούν να απορριφθούν εύκολα ως αστικά απόβλητα.

3.ΕΓΚΑΤΑΣΤΑΣΗ

3.1.ΡΥΘΜΙΣΗ ΣΥΣΚΕΥΗΣ

Η σύνδεση και η ρύθμιση της συσκευής πρέπει να γίνει από ειδικευμένο προσωπικό.

ΠΡΟΣΟΧΗ: τόσο το σύστημα όσο και η θέση, όπου πρόκειται να εγκατασταθεί ο εξοπλισμός, πρέπει να συμμορφώνονται με τους κανονισμούς ασφαλείας και προστασίας της εργασίας, καθώς και με άλλους ισχύοντες κανονισμούς.

Ο κατασκευαστής και ο πωλητής δεν φέρουν ευθύνη για τυχόν ζημιές και ο κατασκευαστής και ο πωλητής δεν φέρουν ευθύνη για τυχόν κανονιστικές διατάξεις.

Τοποθετήστε τη συσκευή σε πλατιά, επίπΝεδη, στεγνή και σταθερή επιφάνεια, μακριά από πηγές θερμότητας και πίδακες νερού.

GR

3.2. ΗΛΕΚΤΡΙΚΕΣ ΣΥΝΔΕΣΕΙΣ

Η συσκευή είναι εφοδιασμένη με ηλεκτρικό καλώδιο το οποίο θα πρέπει να συνδέεται στο θερμικό μαγνητικό διακόπτη, ο οποίος σβήνει τη συσκευή σε περίπτωση τυχαίας επαφής του χειριστή με κινούμενα μέρη.

Η συσκευή πρέπει να είναι γειωμένη σύμφωνα με τους ισχύοντες τοπικούς κανονισμούς.

Ο κατασκευαστής και ο πωλητής δεν φέρουν καμία ευθύνη για οποιαδήποτε άμεση ή έμμεση ζημιά που μπορεί να προκύψει από την μη τήρηση των τοπικών κανονισμών που είναι σε ισχύ.
Ο κόπτης λαχανικών έχει σχεδιαστεί για χρήση με μονοφασική σύνδεση 230V ~ 50Hz. Αν η τάση είναι διαφορετική από τα δεδομένα που αναφέρονται στην πινακίδα χαρακτηριστικών, επικοινωνήστε με τον πωλητή.

ΜΟΝΟΦΑΣΙΚΗ ΣΥΝΔΕΣΗ

3.3. ΜΕΤΡΑ ΑΣΦΑΛΕΙΑΣ ΚΑΙ ΕΚΠΑΙΔΕΥΣΗ ΤΕΛΙΚΟΥ ΧΡΗΣΤΗ

Το εξειδικευμένο προσωπικό που είναι επιφορτισμένο με την εγκατάσταση και τις ηλεκτρικές συνδέσεις της συσκευής είναι υπεύθυνο για την εκπαίδευση των τελικών χρηστών.

Τα μέτρα ασφαλείας που πρέπει να εφαρμόζονται πρέπει να κοινοποιούνται στους τελικούς χρήστες.

Αυτό το εγχειρίδιο λειτουργίας παρέχεται μαζί με κάθε συσκευή.

4. ΛΕΙΤΟΥΡΓΙΑ ΣΥΣΚΕΥΗΣ

4.1. ΕΛΕΓΧΟΙ

Τα χειριστήρια και η ενδεικτική λυχνία βρίσκονται στο πάνω μέρος της συσκευής στη μέση της βάσης αλουμινίου

1. Πράσινο (I) κουμπί εκκίνησης
2. Κόκκινο (O) κουμπί διακοπής

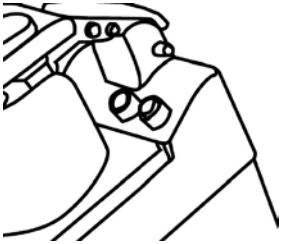

4.2. ΣΥΝΑΡΜΟΛΟΓΗΣΗ ΔΙΣΚΩΝ

Σηκώστε τη λαβή ασφάλισης όπως φαίνεται στο σχήμα 1 και ανοίξτε το κάλυμμα. Αφαιρέστε τον εξαγωγέα και τοποθετήστε τον κατάλληλο δίσκο. Κλείστε το κάλυμμα. το κουμπί έναρξης για να συνδέσετε αυτόματα τους δίσκους στη σωστή θέση.

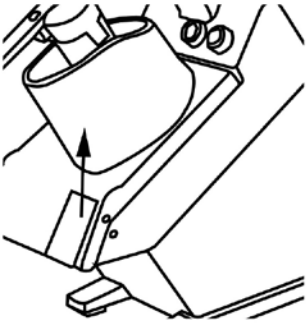

Άνοιγμα του καλύμματος (εικόνα 1)

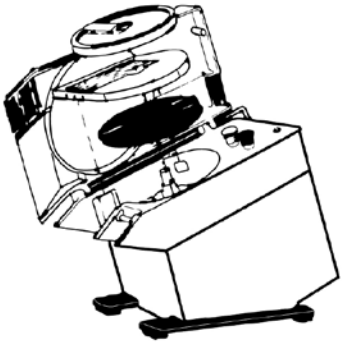

Θέση δίσκου (εικόνα 2)

ΠΡΟΣΕΧΕΤΕ ΜΕ ΤΙΣ ΛΕΠΙΔΕΣ ΤΩΝ ΔΙΣΚΩΝ!

4.3. ΔΙΣΚΟΙ - ΤΥΠΙΚΟΣ ΕΞΟΠΛΙΣΜΟΣ

	ΕΙΚΟΝΑ	ΑΡ. ΕΞΑΡΤΗΜΑΤΟΣ	ΜΕΓΕΘΟΣ
Δίσκοι άλεσης		280300	3mm
		280416	5mm
		280317	7mm
Δίσκοι κοπής		280102	2mm (3 λεπίδες)
		280126	4mm (2 λεπίδες)

GR

4.4. ΧΡΗΣΗ ΤΩΝ ΔΙΣΚΩΝ

Η συσκευή παρέχεται μαζί με τον εξαγωγέα που είναι τοποθετημένος στον άξονα κίνησης. Ανοίξτε την κλειδαριά του καλύμματος και σηκώστε το κάλυμμα για να αφαιρέσετε τον εξαγωγέα (δείτε την εικόνα 1)

Πριν ξεκινήσετε την εργασία, ελέγχετε πάντα την καθαριότητα του θαλάμου κοπής, τον άξονα μετάδοσης κίνησης, τον εξαγωγέα και τους δίσκους κοπής.

1) Κοπή, τεμαχισμός και άλεση

- Τοποθετήστε τον εξαγωγέα στην επίπεδη επιφάνεια του άξονα κίνησης.
- Τοποθετήστε τον απαιτούμενο δίσκο (τεμαχισμός, άλεση ή άλλες - επιλογές.
  - Γυρίστε τους δίσκους δεξιόστροφα για να εισάγετε τη μπαγιονέτα και συνεχίστε να στρέφετε δεξιόστροφα μέχρι να φτάσει στον πείρο.
  - Για να αφαιρέσετε το δίσκο, γυρίστε το προς την αντίθετη κατεύθυνση και σηκώστε τον χρησιμοποιώντας τις οπές των δακτύλων στις άκρες του δίσκου
  - Κλείστε και ασφαλίστε το κάλυμμα.

2) Κοπή σε κομμάτια ή κύβους (επιλογή))

- Τοποθετήστε τον εξαγωγέα.
- Τοποθετήστε το δίσκο κομματιών στο περίβλημα και ελέγξτε εάν έχει στερεωθεί σωστά (ο χώρος συναρμολόγησης πρέπει να είναι καθαρός). Η επάνω άκρη του δίσκου κομματιών πρέπει να τοποθετηθεί λίγο κάτω από την κορυφή του σώματος της συσκευής.
- Στη συνέχεια, τοποθετήστε τον δίσκο τεμαχισμού του ίδιου μεγέθους με τον δίσκο κομματιών και κλείστε το κάλυμμα

---

5. ΛΕΙΤΟΥΡΓΙΕΣ ΚΑΘΑΡΙΣΜΟΥ ΚΑΙ ΣΥΝΤΗΡΗΣΗΣ

5.1. ΓΕΝΙΚΕΣ ΠΛΗΡΟΦΟΡΙΕΣ ΚΑΙ ΠΡΟΪΟΝΤΑ ΠΟΥ ΧΡΗΣΙΜΟΠΟΙΟΥΝΤΑΙ ΓΙΑ ΚΑΘΑΡΙΣΜΟ

GR

Πριν από οποιαδήποτε εργασία καθαρισμού ή συντήρησης, ελέγξτε αν ο διακόπτης παροχής ρεύματος είναι σβηστός και το βύσμα είναι αποσυνδεδεμένο από το ηλεκτρικό δίκτυο.
Καθαρίζετε προσεκτικά τη συσκευή και τους δίσκους καθημερινά για να εξασφαλίσετε σωστή λειτουργία και μεγάλη διάρκεια ζωής της συσκευής.
Οι δίσκοι κοπής και ο εξαγωγέας μπορούν να καθαριστούν με ζεστό νερό.
Καθαρίστε τη συσκευή, ιδιαίτερα τη διάταξη του δίσκου, μόνο με πανί ή σφουγγάρι που έχει βυθιστεί σε ζεστό νερό. Αφαιρέστε εντελώς τα υπολείμματα τροφίμων για να αποτρέψετε την αλλαγή της θέσης των δίσκων.
Ανοίξτε το κάλυμμα και χαλαρώστε τον πείρο 1 όπως φαίνεται στο σχήμα 3. Αφαιρέστε το κάλυμμα και πλύνετε με ζεστό τρεχούμενο νερό.
Καθαρίστε τις επιφάνειες με νερό και σαπούνι, αλκοόλ, μη διαβρωτικά απορρυπαντικά, ή με νερό χωρίς χλωρίνη, ουσίες με βάση τη σόδα (χλωριωμένο νερό, υδροχλωρικό οξύ).

Μην χρησιμοποιείτε ποτέ λειαντικά, σύρματα ή παρόμοια προϊόντα, καθώς μπορεί να βλάψουν την επιφάνεια, την επικάλυψη ή το σώμα της συσκευής.
Για τον καθαρισμό χρησιμοποιήστε μη τοξικά προϊόντα υγιεινής.

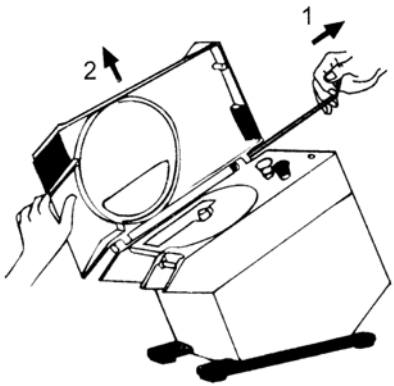

figure no. 3

5.2. ΣΕ ΠΕΡΙΠΤΩΣΗ ΔΥΣΛΕΙΤΟΥΡΓΙΑΣ

Όταν το λευκό φως του πίνακα ελέγχου είναι αναμμένο και η συσκευή δεν ξεκινάει, ελέγξτε αν η λαβή και το κάλυμμα είναι κλειστά. Οι μικροδιακόπτες ασφαλείας ενεργοποιούνται με αυτόν τον τρόπο. Οι μικροδιακόπτες ασφαλείας εμποδίζουν την εκκίνηση του μηχανήματος αν δεν ενεργοποιηθούν οι ασφάλειες.

Σε περίπτωση δυσλειτουργίας, αποσυνδέστε τη συσκευή και καλέστε την υπηρεσία συντήρησης ή εξειδικευμένο προσωπικό.
Μην ξεκινήσετε τη συσκευή και μην προσπαθήσετε να την επισκευάσετε μόνοι σας.

5.3. DEVICE IDLE FOR A LONG TIME

If the vegetable cutter is to be idle for a long time, unplug and thoroughly clean the device and accessories. Use white vaseline oil (or any similar product) to protect all parts of the device.
These products, mainly composed of oily substances and detergents, and available in spray cylinders for easy application, make aluminum surfaces glossy and prevent moisture and corrosion.

We recommend covering the device with a nylon (or similar) cloth.

ΗΛΕΚΤΡΙΚΟ ΚΥΚΛΩΜΑ

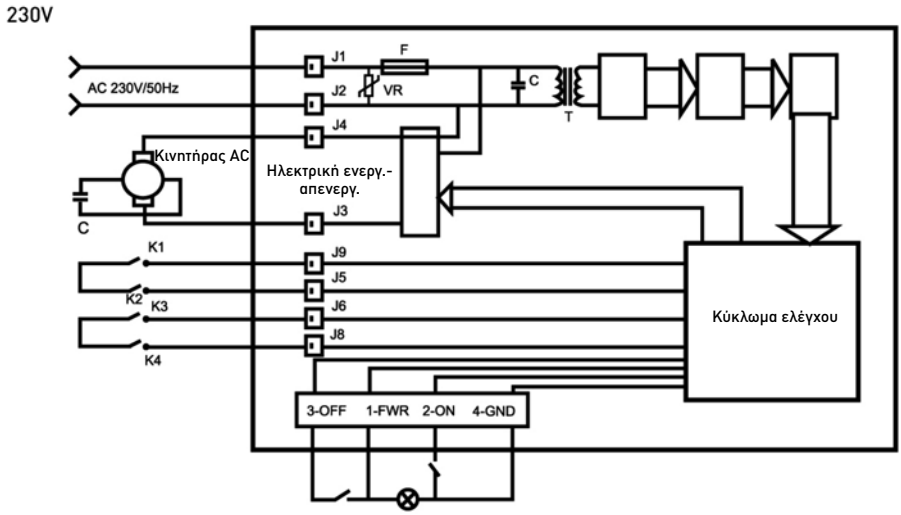

GR

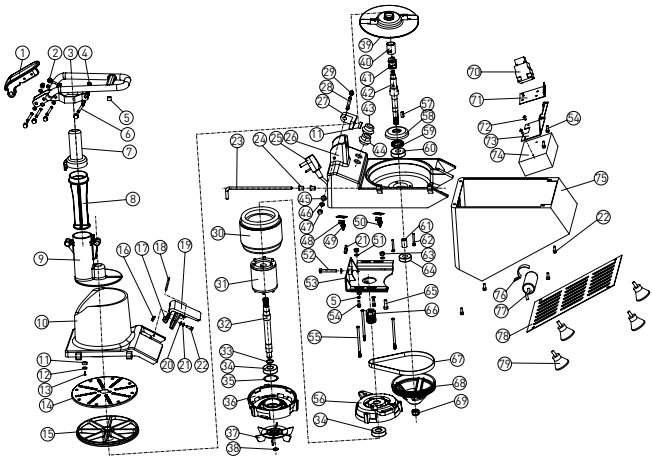

Αρ.	Όνομα εξαρτήματος	Αρ.	Όνομα εξαρτήματος	Αρ.	Όνομα εξαρτήματος
1	Βραχίονας χειρολαβής	28	Πείρος	55	Μπουλόνι
2	Βίδα	29	Βίδα	56	Μπροστινό κάλυμμα του κινητήρα
3	Βραχίονας χειρολαβής	30	Στάτορας	57	Τετράγωνο κλειδί
4	Τσιμούχα	31	Στροφείο	58	Κάλυμμα ρουλεμάν
5	Τσιμούχα	32	Άξονας κινητήρα	59	Φλάντζα λαδιού
6	Βίδα φλάντζας	33	Φλάντζα ελατηρίου	60	Κάλυμμα ρουλεμάν
7	Πώμα ώθησης	34	Ρουλεμάν	61	Μανίκι άξονα
8	Ωθητήρας	35	Φλάντζα στεγανοποίησης	62	Βίδα
9	Μικρή χοάνη τροφοδοσίας	36	Πίσω κάλυμμα κινητήρα	63	Καρυδάκι
10	Χοάνη	37	Ανεμιστήρας	64	Ρουλεμάν
11	Θέση μαγνήτη	38	Φλάντζα ελατηρίου	65	Μπουλόνι
12	Μαγνητικός χάλυβας	39	Εξαγωγέας	66	Δέσιμο τροχού
13	Βίδα	40	Πυρήνας δίσκου	67	Ιμάντας
14	G003 δίσκος άλεσης	41	Συσκευή εξαγωγής	68	Τροχός ιμάντα
15	Δίσκος	42	Άξονας εξόδου	69	Καρυδάκι
16	Ελατήριο	43	Διακόπτης ενεργ.	70	Επαφέας
17	Άγκιστρο	44	Διακόπτης απενεργ.	71	Υποστήριξη επαφέα
18	Πείρος	45	Μανίκι πείρου	72	Βίδα
19	Λαβή ασφάλισης	46	Επίπεδη ροδέλα	73	Υποστήριξη ηλεκτρικού κιβωτίου
20	Επίπεδη ροδέλα	47	Επίπεδη στερέωση	74	Ηλεκτρικό κιβώτιο
21	Γκρόβερ	48	Βίδα	75	Κάτω βάση
22	Βίδα	49	Μικροδιακόπτης-a	76	Σφιγκτήρας
23	Άξονας χοάνης	50	Μικροδιακόπτης-b	77	Πυκνωτής
24	Τσιμούχα	51	Επίπεδη ροδέλα	78	Κάτω πλάκα
25	Καλώδιο τροφοδοσίας	52	Βίδα	79	Πόδι
26	Σώμα	53	Υποστήριξη κινητήρα		
27	Θέση μαγνήτη	54	Βίδα		

GR

Εγγύηση

Οποιοδήποτε ελάττωμα επηρεάζει τη λειτουργικότητα της συσκευής που γίνεται προφανές ένα χρόνο μετά την αγορά της, θα διορθώνεται με δωρεάν επισκευή ή αντικατάσταση, αρκεί η συσκευή να έχει χρησιμοποιηθεί και συντηρηθεί σύμφωνα με τις οδηγίες και να μην έχει γίνει κατάχρηση ή λανθασμένη χρήση της με οποιονδήποτε τρόπο. Δε θίγονται τα νόμιμα δικαιώματά σας. Εάν η συσκευή υποστηρίζεται από εγγύηση, δηλώστε πού και πότε έχει αγοραστεί και συμπεριλάβετε την απόδειξη αγοράς (π.χ. απόδειξη λιανικής πώλησης).

Σύμφωνα με την πολιτική μας για τη συνεχή εξέλιξη των προϊόντων μας, διατηρούμε το δικαίωμα να αλλάξουμε το προϊόν, τη συσκευασία και τις προδιαγραφές τεκμηρίωσής του χωρίς προειδοποίηση.

Απόρριψη & Περιβάλλον

Η συσκευή, μετά το πέρας της διάρκειας ζωής της, δεν πρέπει να απορρίπτεται ως οικιακό απόρριμμα. Πρέπει να απορρίπτεται, με δική σας ευθύνη, σε καθορισμένο σημείο συλλογής. Η μη τήρηση αυτού ενδέχεται να τιμωρείται σύμφωνα με τους ισχύοντες κανονισμούς για τη διάθεση των απορριμμάτων. Η χωριστή συλλογή και ανακύκλωση αυτής της συσκευής κατά τη στιγμή της απόρριψης βοηθά στη διατήρηση των φυσικών πόρων και εξασφαλίζει την ανακύκλωσή της με τρόπο που προστατεύει την ανθρώπινη υγεία και το περιβάλλον. Για περισσότερες πληροφορίες σχετικά με το πού μπορείτε να απορρίψετε τη συσκευή για ανακύκλωση, επικοινωνήστε με την τοπική εταιρεία συλλογής απορριμμάτων. Οι κατασκευαστές και οι εισαγωγείς δεν αναλαμβάνουν την ευθύνη ανακύκλωσης, επεξεργασίας και οικολογικής διάθεσης, είτε άμεσα είτε μέσω δημόσιου συστήματος.

ΣΕΡΒΙΣ ΕΛΛΑΔΟΣ:
Serviceworld
τηλ.: 210.6203.838 (10 γραμμές)
info@serviceworld.gr
www.serviceworld.gr

GR

Hendi B.V.
Steenoven 21
3911 TX Rhenen, The Netherlands
Tel: +31 (0)317 681 040
Email: info@hendi.eu

Hendi Food Service Equipment Romania Srl
Str. 13 decembrie 94A, Hala 14
Brașov, 500164, Romania
Tel: +40 268 320330
Email: office@hendi.ro

Hendi Polska Sp. z o.o.
ul. Magazynowa 5
62-023 Gądki, Poland
Tel: +48 61 6587000
Email: info@hendi.pl

PKS Hendi South East Europe SA
5 Metsovou Str.
18346 Moschato, Athens, Greece
Tel: +30 210 4839700
Email: office.greece@hendi.eu

Hendi Food Service Equipment GmbH
Gewerbegebiet Ehring 15
5112 Lamprechtshausen, Austria
Tel: +43 (0) 6274 200 10 0
Email: office.austria@hendi.eu

Hendi HK Ltd.
1208, 12/F Exchange Tower
33 Wang Chiu Road, Kowloon Bay, Hong Kong
Tel: +852 2154 2618
Email: info-hk@hendi.eu

Hendi UK Ltd.
Central Barn, Hornby Road
Lancaster, LA2 9JX, United Kingdom
Tel: +44 (0)333 0143200
Email: sales@hendi.co.uk

Find Hendi on internet:
www.hendi.eu
www.facebook.com/HendiFoodServiceEquipment
www.linkedin.com/company/hendi-food-service-equipment-b.v.
www.youtube.com/HendiEquipment

- Changes, printing and typesetting errors reserved.
- Änderungen und Druckfehler vorbehalten.
- Wijzigingen en drukfouten voorbehouden.
- Producent zastrzega sobie prawo do zmian oraz błędów drukarskich w instrukcji.
- Variations et fautes d'impression réservés.
- Errori di cambiamenti, di stampa e di impaginazione riservati.
- Drepturi rezervate cu privire la modificări și greșeli de imprimare.
- Изменения, печати и верстки ошибки защищены.
- Με επιφύλαξη αλλαγών, λαθών εκτύπωσης και στοιχειοθεσίας.

© 2018 Hendi BV Rhenen - The Netherlands

Ver: 22-08-2018